GLADIATOR X450 / X520

X450-A / X520-A

UŽÍVATEĽSKÝ MANUÁL [EUR4]

Niektoré údaje uvedené v tomto manuáli sa môžu líšiť v závislosti na konkrétnom prevedení stroja. Fotografie a obrázky sú len ilustračné. Kompletné technické údaje nájdete V Technickom preukaze alebo CoC liste vydanom ku každému jednotlivému stroju. V prípade nejasností kontaktujte zástupcu značky. Zmeny vyhradené.

ÚVOD

Gratulujeme Vám k nákupu stroja JourneyMan Gladiator - All Terrain Vehicle (ďalej len ATV). Sme hrdí na to, že sme Vám ponúkli tento výrobok konštruovaný a vyrobený na najvyššej úrovni a podľa prísnych noriem kvality. Sme si istí, že si vychutnáte prvotriedne prevedenie, spoľahlivosť, komfortnú jazdu a bezpečnosť.

Tento manuál je určený vlastníkom a obsluhy stroja ATV, ktorých zoznámi s ovládacími charakteristikami a mnohými vlastnosťami a funkciami, ktoré ATV ponúka. Manuál tiež zahŕňa informácie o starostlivosti a údržbe ATV. Prosím, čítajte tento manuál pozorne. Informácie obsiahnuté v tomto manuáli, výstražné nálepky a ostatné prvky, dodávané s ATV, Vám pomôžu porozumieť bezpečnému užívaniu a údržbe ATV. Uistite sa, že všetkému rozumiete a postupujte podľa inštrukcií a varovaní uvedených v tomto manuáli.

Tento ATV nie je navrhnutý pre používanie na komerčné účely, v požičovniach ATV a podobných odboroch a pre závodnú činnosť. Je určený pre bezproblémovú prepravu dvoch osôb a batožiny po cestách a v ľahšom teréne. Pri nedodržaní týchto podmienok neposkytujeme akékoľvek záruky na životnosť a spoľahlivosť stroja.

DÔLEŽITÉ BEZPEČNOSTNÉ UPOZORNENIE
Neoddeliteľnou súčasťou návodu je príručka "Bezpečnostné inštrukcie - základné pokyny pre bezpečné používanie ATV". Riaďte sa vždy bezpečnostnými zásadami uvedenými v tejto príručke.

IDENTIFIKAČNÉ ČÍSLA STROJA

Zaznamenajte si tu prosím identifikačné čísla Vášho ATV. Odoberte náhradný kľúč a uložte ho na bezpečnom mieste. Duplikát Vášho kľúča môže byť vyrobený len lícovaním nového kľúča s Vaším existujúcim kľúčom, takže ak dôjde k strate oboch kľúčov, spínač zapaľovania a kompletné zámkový set musia byť vymenené.

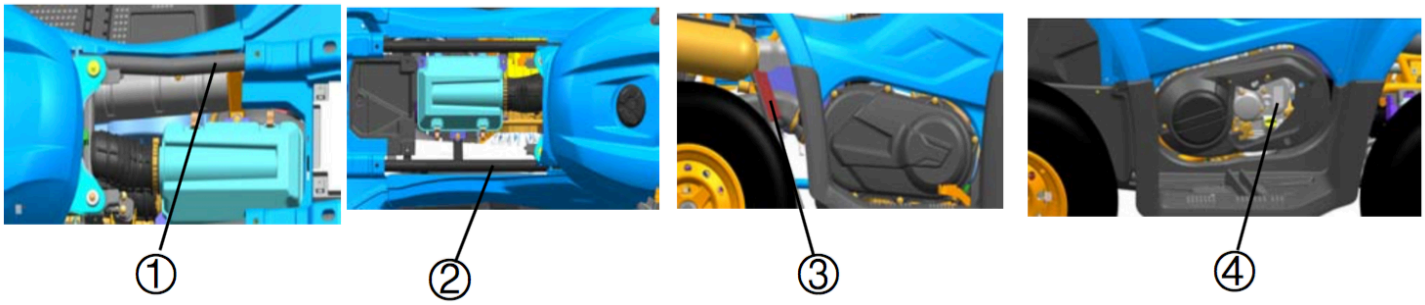

1. **VIN stroja (krátka verzia):** _____
2. **VIN stroja (predĺžená verzia „A“):** _____
3. **Označenie modelu stroja:** _____
4. **Sériové číslo motora:** _____

VLASTNOSTI

Elektrické spínače a ovládače

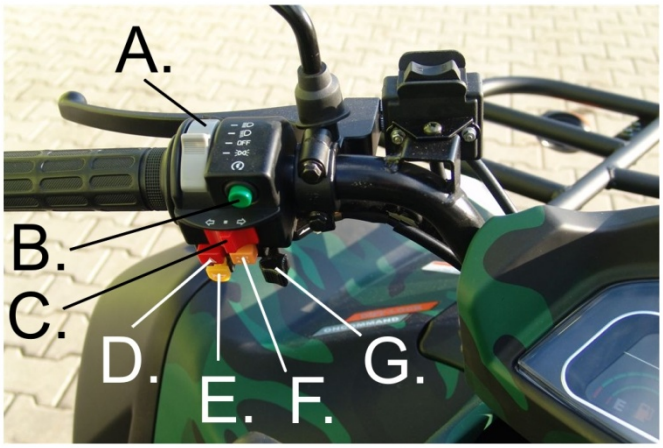

Obrázok 1

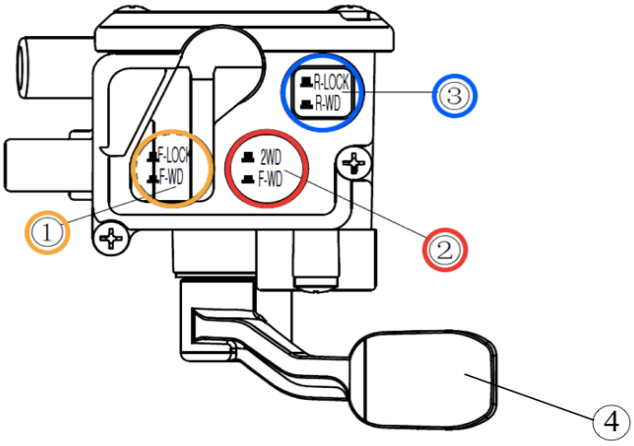

Obrázok 2

<u>Riadidlá ľavej ruky (Obrázok 1)</u>

A. - Zapínanie svetiel
- Zapínanie svetiel sa skladá zo štyroch pozícií
- Keď je spínač v prednej polohe, tak sú zapnuté diaľkové svetlá a zadné koncové svetlo.
- Keď je spínač v strednej - prednej polohe, tak sú zapnuté stretávacie svetlá a zadné koncové svetlo.
- Keď je spínač v strednej - zadnej polohe, tak sú vypnuté všetky svetlá.
- Keď je spínač v zadnej polohe, tak sú zapnuté obrysové svetlá a zadné koncové svetlo.

! VAROVANIE!
Nepoužívajte svetlá pri vypnutom motore dlhšie ako 10 minút. Akumulátor sa môže vybiť natoľko, že už nepôjde stroj náležite naštartovať. Ak k tomu dôjde, vyberte batériu a dobite ju.

B. - Štartovanie
Stlačte toto tlačidlo, ak chcete naštartovať motor.

C. - Spínače smerových svetiel
Stlačte spínač na ⇦, zapne sa ľavé smerové svetlo a rozsvieti sa kontrolka
Stlačte spínač na⇨, zapne sa pravé smerové svetlo a rozsvieti sa kontrolka
Presunutím spínača na strednej pozícii dôjde k vypnutiu zapnutého smerového svetla a jeho kontrolky

D. - Spínač varovných svetiel
Stlačte toto tlačidlo a aktivujú sa varovné svetlá.

E. - Klaksón
Stlačte tlačidlo a ozve sa zvukový signál.

F. - Vypínač motora
Stlačte tlačidlo pre odpojenie zapaľovania motora. Opätovným stlačením zapaľovania opäť aktivujete.

H. - Override - odpojovač obmedzovača (bez vyobrazením)
Nachádza sa na prednej strane združeného prepínača. Najvyššia rýchlosť je limitovaná v prípade režime 4WD-LOCK. Ak podmienky vyžadujú vyšší výkon motora pri jazde, zatlačte a držte tento spínač k obmedzeniu funkcie limitovanie rýchlosti pri režime 4WD-LOCK. Uvoľnenie spínača obnoví funkciu limitovania rýchlosti. Kým je spínač stláčaný, kontrolka potlačenia funkcie svieti.

VAROVANIE

Aktivovanie odpojovača obmedzovača, zatiaľ čo je plynová páčka stlačená, môže spôsobiť stratu kontroly nad strojom, ktorá môže viesť k vážnemu zraneniu alebo smrti.
Riadidlo pravej ruky (Obrázok 2)

1 - Predný pohon F-WD, uzamknutie predného diferenciálu F-LOCK
2 - Pohon 2-WD, náhon na predné kolesá F-WD
3 - Zadný pohon R-WD, uzamknutie zadného diferenciálu R-LOCK
4 - Páčka plynu - Pridávanie plynu a uvedenie stroja do pohybu

! VAROVANIE!
- Pred zamknutím diferenciálu (F-LOCK a R-LOCK) vždy zastavte stroj.
- Ak je spínač prepnutý do polohy "LOCK", kontrolka predného diferenciálu bude blikať do chvíle, než je diferenciál skutočne zamknutý.
- Ak indikátor bliká, je nutné zahýbať riadidlami zo strany na stranu tak aby do seba časti riadne zapadli.
- Jazda na stroji, kde diferenciál nie je riadne uzamknutý (časti do seba riadne nezapadli = kontrolka zamknutie diferenciálu bliká) spôsobí obmedzenie rýchlosti a poškodenie prevodov.

Brzdy

Brzdová páčka prednej brzdy
Brzdová páčka je umiestnená v pravej časti riadidiel. Pre použitie prednej brzdy zatlačte smerom k riadidlám.

Brzdový pedál
Brzdový pedál je umiestnený na pravej strane stroja v oblasti plošiny pre chodidlo a pre jeho použitie zošliapnite tento pedál.
Poznámka: Tento pedál brzdí všetky štyri kolesá.

VAROVANIE
Používanie ATV s mokrými brzdami môže viesť k nedostatočnému brzdenie, čo môže spôsobiť nehodu. Nikdy neprevádzkujte ATV s mokrými brzdami.
Pred jazdou vždy skontrolujte brzdovú páčku a nádržku s kvapalinou. Ak je vyprázdnená, páčka by mala fungovať tuho. Akákoľvek vlhkosť by naznačovala možnú trhlinu v nádržke s kvapalinou alebo nízku hladinu kvapaliny v nádržke, čo musí byť pred jazdou napravené. Kontaktujte Vášho obchodníka pre riadnu diagnostiku a opravu.
Vždy udržujte priestor pod pedálom brzdy úplne čistý. V prípade znečistenia hrozí zablokovanie pedálu, čo môže spôsobiť nehodu.

Brzdová kvapalina
Skontrolujte hladinu brzdovej kvapaliny v prednej a zadnej nádržke pred každým použitím ATV. Predná nádržka je umiestnená na pravej strane riadidiel. Zadná potom blízko pedálu zadnej brzdy pred pravým zadným kolesom.
Hladina kvapaliny v prednej nádržke je viditeľná cez priehľadné okienko na strane nádržky. Ak je hladina nižšie než je údaj línie označenej "lower", doplňte nádržku rovnakým typom brzdovej kvapaliny.

VAROVANIE
Preplnená nádržka môže spôsobiť drhnutie, zablokovanie alebo spálenie brzd, ktoré môže viesť k vážnemu zraneniu alebo smrti. Udržujte brzdové kvapalinu v odporúčanej hladine. Nepreplňujte.

UPOZORNENIE
Pri kontrole brzdovej kvapaliny musí byť ATV na zemi a mať riadidlá v rovine. Ak je hladina kvapaliny nízka, pridajte iba DOT3 alebo DOT 4 brzdovú kvapalinu. NEPREPLŇUJTE!

VAROVANIE
Nikdy neskladujte alebo nepoužívajte čiastočne použitú nádobu s brzdovou kvapalinou. Brzdová kvapalina prijíma vlhkosť, čo znamená, že rýchlo absorbuje vlhkosť zo vzduchu. Tá však spôsobuje zníženie teploty varu brzdovej kvapaliny, čo môže viesť k skorému oslabeniu brzd a možnej nehode s následkami vážneho zranenia. Po otvorení nádoby s brzdovou kvapalinou vždy zvyšnú časť zlikvidujte.

Parkovacia brzda
Keď parkujete, vypnite motor a presuňte radiacu páku prevodovky do parkovacej polohy. Nikdy neraďte a nevyraďujte pôsobením neprimeranej sily. Hrozí poškodenie prevodov a radiaceho ústrojenstva.

UPOZORNENIE
Používanie ATV sa zaradeným parkovacom stupňom nie je možné. Pokiaľ chcete stroj uviesť do pohybu a naštartovať, vždy predtým vyraďte parkovacie stupeň. Pokus o zaradenie parkovacieho stupňa za jazdy povedie k deštrukcii prevodov a môže viesť k nehode a vážnemu zraneniu alebo smrti.

VAROVANIE
Nikdy nenechávajte ATV zaparkované na kopci osamote. Vždy podložte kolesá ak parkujete v smere z kopca, aby ste predišli nechcenému posunu. Druhá možnosť je parkovať ATV v smere vrstevnice kopca. Nikdy neparkujte v kopci s prívesným vozíkom. Na parkovací stupeň v tom prípade pôsobí neprimeraná sila a hrozí deštrukcia prevodov.

Palivová nádrž

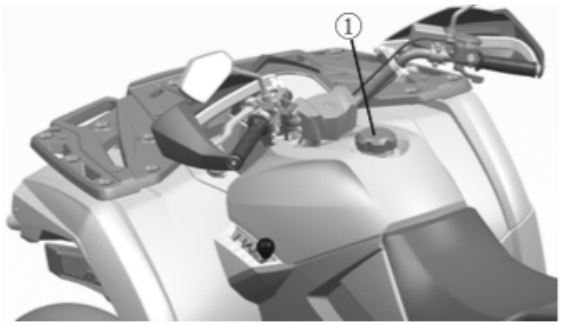

Viečko palivovej nádrže sa nachádza na vrchnej strane plastu medzi sedadlom a riadidlami. Odstráňte viečko palivovej nádrže jeho otočením proti smeru hodinových ručičiek. Pripevnite viečko palivovej nádrže jeho otočením v smere hodinových ručičiek. Nedoťahujte extrémnou silou.

Bezpečnosť paliva

VAROVANIE
- Benzín je za určitých okolností vysoko horľavá a vznetlivá látka.
- Vždy buďte maximálne opatrní pri manipulácii s benzínom.
- Vždy dopĺňajte palivo pri vypnutom motore, vo vonkajšom alebo dobre vetranom priestore.
- Neplňte plastový kanister na benzín, keď je položený na nosiči. Statická elektrina medzi nosičom a kanistrom môže spôsobiť iskru.
- Nefajčite a zabráňte otvorenému ohňu v blízkosti miesta, kde prebieha tankovanie alebo v mieste, kde je uložený benzín.
- Neprepĺňajte palivovú nádrž. Netankujte až po hrdlo.
- V prípade postriekania kože alebo šiat benzínom, ihneď ho zmyte mydlom a vodou a vymeňte odev.
- Nikdy neštartujte alebo nenechajte bežať ATV v uzavretom priestore. - Benzínové výpary sú jedovaté a môžu v krátkom čase spôsobiť stratu vedomia alebo smrť.

VAROVANIE
Motorové splodiny tohto produktu obsahujú chemikálie, o ktorých je známe, že spôsobujú rakovinu, chyby pri narodení alebo iné reprodukčné škody. Prevádzkujte ATV len vo vonkajšom alebo dobre vetranom priestore.

Radiaca páka prevodovky

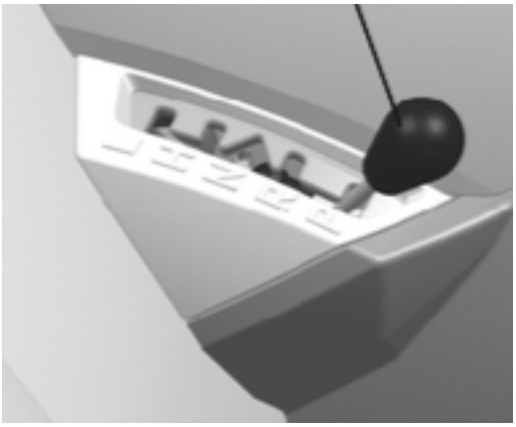

Radiaca páka je umiestnená na ľavej strane stroja.

L: pomalý prevodový stupeň (L)
H: rýchly prevodový stupeň (H)
N: neutrál (N)
R: spätný chod (R)
P: parkovanie (P)

Posun do polohy (R) je podmienený použitím ľavej brzdovej páky alebo najlepšie brzdového pedála, aby došlo k odblokovaniu mechanizmu. Pri vyraďovaní z polohy (R) je nutné použiť ľavú brzdovú páku alebo brzdový pedál, aby došlo k odblokovaniu mechanizmu. Tiež je nutné stlačiť aktivačné tlačidlo na radiacej páke.

Dôrazné upozornenie
V prípade radenia pri behu motora, ktorý nejde naprázdno alebo v pohybe stroja by mohlo dôjsť k poškodeniu prevodu. Pre preradenie zastavte stroj a na voľnobeh zaraďte požadovanú rýchlosť.
V prípade, že chcete zaradiť (R) použite predtým ľavú brzdovú páku, alebo brzdový pedál.
Kedykoľvek, keď nie je ATV pod Vaším dohľadom, vždy zaraďte stupeň (P) a stroj zabrzdite.
Údržba spojenia riadenia je dôležitá pre kontrolu funkčnosti prevodu. Ak máte nejaké problémy, kontaktujte svojho dealera.

Životnosť remeňa variátora

Životnosť remeňa variátora je možné predĺžiť používaním pomalého prevodu (L) v situáciách ťažkého terénu, ťahaním prívesov a v prípadoch, keď sa stroj po dlhšiu dobu pohybuje rýchlosťou nižšou ako 20 km za hodinu.

Systém zapojenia všetkých kolies (AWD)

Zapojenie pohonu všetkých štyroch kolies a spínač zamknutia pohonu predných kolies.

Toto ATV je vybavené spínačom zapojenia pohonu všetkých štyroch kolies 2WD / 4WD ① a spínačom uzamknutia diferenciálu predných kolies LOCK / 4WD ②

Zvoľte vhodný pohon podľa terénu a podmienok.
• Pohon dvoch kolies 2WD: sila je prevádzaná iba na zadné kolesá.
• Pohon štyroch kolies 4WD: sila je prevádzaná na zadné a predné kolesá.
• pohoda všetkých štyroch kolies s uzamknutým predným pohonom 4WD-LOCK: sila je prevádzaná na zadné a predné kolesá, keď je predný pohon uzamknutý DIFF.LOCK. Na rozdiel od režimu 4WD sa otáčajú všetky kolesá rovnakou rýchlosťou.

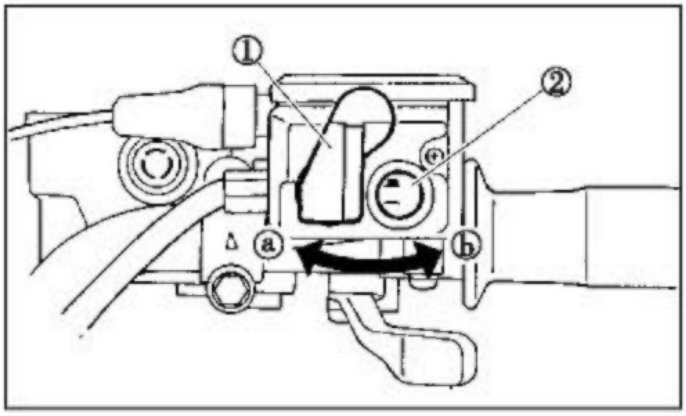

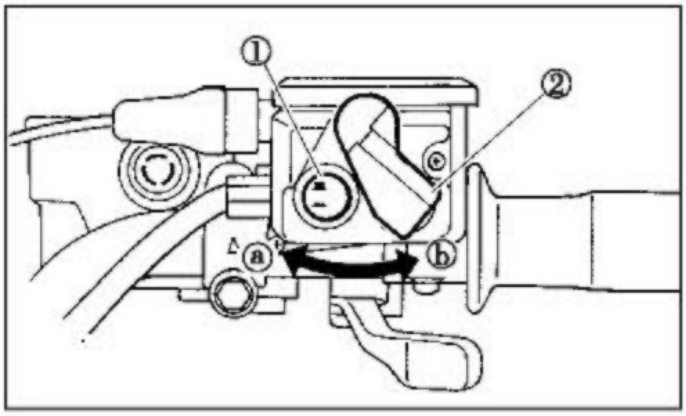

Spínač pohonu všetkých štyroch kolies 2WD / 4WD ②
Pre vykonanie zmeny z režimu 2WD na 4WD zastavte ATV a prepnite spínač do polohy 4WD. Po jeho prepnutí sa na prístrojovej doske rozsvieti kontrolka. Pre zmenu do východiskovej polohy 2WD, zastavte ATV a uistite sa, že páčka ① je v polohe "a", a potom prepnite na 2WD.

Spínač zamykania pohonu predných kolies LOCK / 4WD ①

Pre zamknutie predného pohonu v režime 4WD sa uistite, že je spínač v pozícii 4WD, zastavte ATV, posuňte páčku ② do pozície "b" a potom nastavte spínač do polohy LOCK. Vo chvíli, kedy je predný pohon uzamknutý, sa na prístrojovej doske spoločne s kontrolkou rozsvieti kontrolka DIF.LOCK.
K uvoľneniu uzamknutie predného pohonu zastavte ATV a nastavte spínač do polohy "4WD".

UPOZORNENIE
Keď je spínač prepojený do polohy LOCK, tak kontrolka zámku predného pohonu svieti dovtedy, kým je predný pohon uzamknutý. Keď táto kontrolka bliká, tak otáčaním riadidiel doľava a doprava pomôžete mechanizmu zapadnúť.
Jazda predtým, než je zámok predného pohonu riadne uzamknutý (napr. keď kontrolka stále bliká), môže spôsobiť nenávratné poškodenie prevodov.
Keď je ATV v režime 4WD-LOCK je maximálna rýchlosť limitovaná na hodnotu 35 km / h.
Avšak, ak podmienky vyžadujú plný výkon motora, zatlačte a držte spínač override pre dosiahnutie prerušenia rýchlostného limitu funkcie 4WD-LOCK.

! VAROVANIE!
Nikdy nejazdite so zaradeným pohonom všetkých kolies na pevnom podklade. Malo by to za následok opotrebenie a deštrukciu prevodov! Používajte tieto systémy len, keď je to úplne nevyhnutné. Tieto systémy priraďte včas. V prípade radenia v sťažených podmienkach si veľmi starostlivo overte správne zaradenie. Vždy si overte, že je systém správne aktivovaný a prevody sú správne uzamknuté. V opačnom prípade hrozí pri rozbehnutí okamžitá deštrukcie prevodov. Nenechávajte pretáčať predné kolesá rozdielnou rýchlosťou. Hrozí nebezpečenstvo poškodenia diferenciálu.

Zámok predného diferenciálu "F-LOCK" / "4WD"

- Pre zamknutie predného diferenciálu pri pohone 4WD sa uistite, že spínač pohonu 4WD je prepnutý do polohy 4WD.
- Zastavte stroj
- Pootočte páčku (2) do polohy 2WD / 4WD a prepnite spínač (1) do polohy LOCK.
- Ak je predný diferenciál zablokovaný na displeji sa rozsvieti kontrolka 4WD“ “.

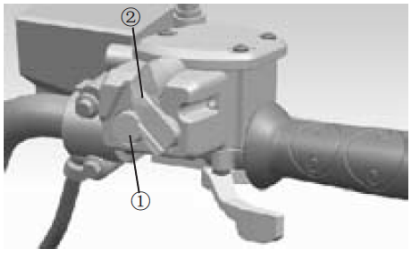

! UPOZORNENIE!
- Ak je spínač prepnutý do polohy "LOCK", kontrolka predného diferenciálu bude blikať do chvíle, než je diferenciál skutočne zamknutý.
- Ak indikátor bliká, je nutné zahýbať riadidlami zo strany na stranu tak, aby do seba časti riadne zapadli.
- Jazda na stroji, kde diferenciál nie je riadne uzamknutý (časti do seba riadne nezapadli = kontrolka zamknutie diferenciálu bliká) spôsobí obmedzenie rýchlosti
- Keď je stroj v móde 4WD-LOCK, maximálna cestovná rýchlosť je obmedzená na 30km / h
- Ak podmienky vyžadujú plný výkon motora, stlačte tlačidlo pre vypnutie 4WD-LOCK obmedzovača.

Zámok zadného diferenciálu “R-LOCK“

- Pre zamknutie zadného diferenciálu pri pohone 4WD sa uistite, že spínač pohonu 4WD je prepnutý do polohy 4WD.
- Zastavte stroj
- Ak je predný diferenciál zablokovaný na displeji sa rozsvieti kontrolka 4WD –

! VAROVANIE!
• Pred zamknutím diferenciálu (F-LOCK a R-LOCK) vždy zastavte stroj.
• Ak je spínač prepnutý do polohy "LOCK", kontrolka predného diferenciálu bude blikať do chvíle, než je diferenciál skutočne zamknutý.
• Ak indikátor bliká, je nutné zahýbať riadidlami zo strany na stranu tak aby do seba časti riadne zapadli.
• Jazda na stroji, kde diferenciál nie je riadne uzamknutý (časti do seba riadne nezapadli = kontrolka zamknutie diferenciálu bliká) spôsobí obmedzenie rýchlosti a poškodenie prevodov.

Páčka plynu

Páčka plynu je umiestnená vpravo na riadidlách. V okamihu, kedy motor beží, pohyb plynovou páčkou bude zvyšovať rýchlosť motora. Rýchlosť regulujte pohybom plynovej páčky. Keďže je plynová páčka odpružená, stroj bude znižovať rýchlosť a motor sa vráti do prázdneho chodu kedykoľvek sa páčka pustí. Pred naštartovaním motora, skontrolujte plynovú páčku, aby ste si boli istí, že funguje hladko. Uistite sa, že sa motor vracia do voľnobehu vo chvíli, keď je plynová páčka uvoľnená.

VAROVANIE
Pred naštartovaním motora skontrolujte funkčnosť plynovej páčky. Ak nefunguje hladko, zistite dôvod a pred jazdou poruchu odstráňte. Najmä v zime hrozí zamrznutie lanka. Kontaktujte svojho dealera, ak nemôžete odhaliť problém alebo ho vyriešiť.

Obmedzovač rýchlosti

Obmedzovač rýchlosti umiestnený na telese plynovej páčky udržuje plyn pred jeho úplným otvorením a to aj v prípade, že je plynová páčka na maxime. Otočenie regulačnej skrutky limituje dostupné maximum sily motora a obmedzuje rýchlosť ATV.

VAROVANIE
Neotáčajte regulačnú skrutku viac ako o 12 mm. Vždy sa uistite, že plynová páčka je nastavená s vôľou 3-5 mm.

Hlavný vypínač - zámok

Funkcie týkajúce sa jednotlivých pozícií vypínača sú nasledujúce (zľava doprava):

OFF - Všetky elektrické obvody sú vypnuté. Kľúč môže byť v tejto pozícii vybraný.

ON - Motor môže byť naštartovaný len v tejto pozícii a rozsvieti sa predné a koncové svetlomety, keď je spínač svetiel zapnutý.

OFF2 - Všetky elektrické obvody sú vypnuté. Táto pozícia je určená pre budúce využitie a teraz neslúži žiadnemu účelu.

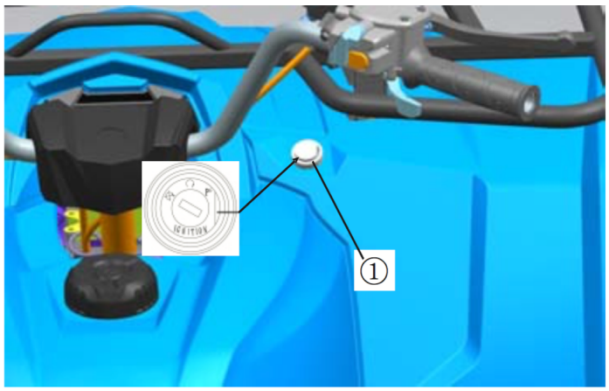

Prístrojová doska, ukazovatele a kontrolky

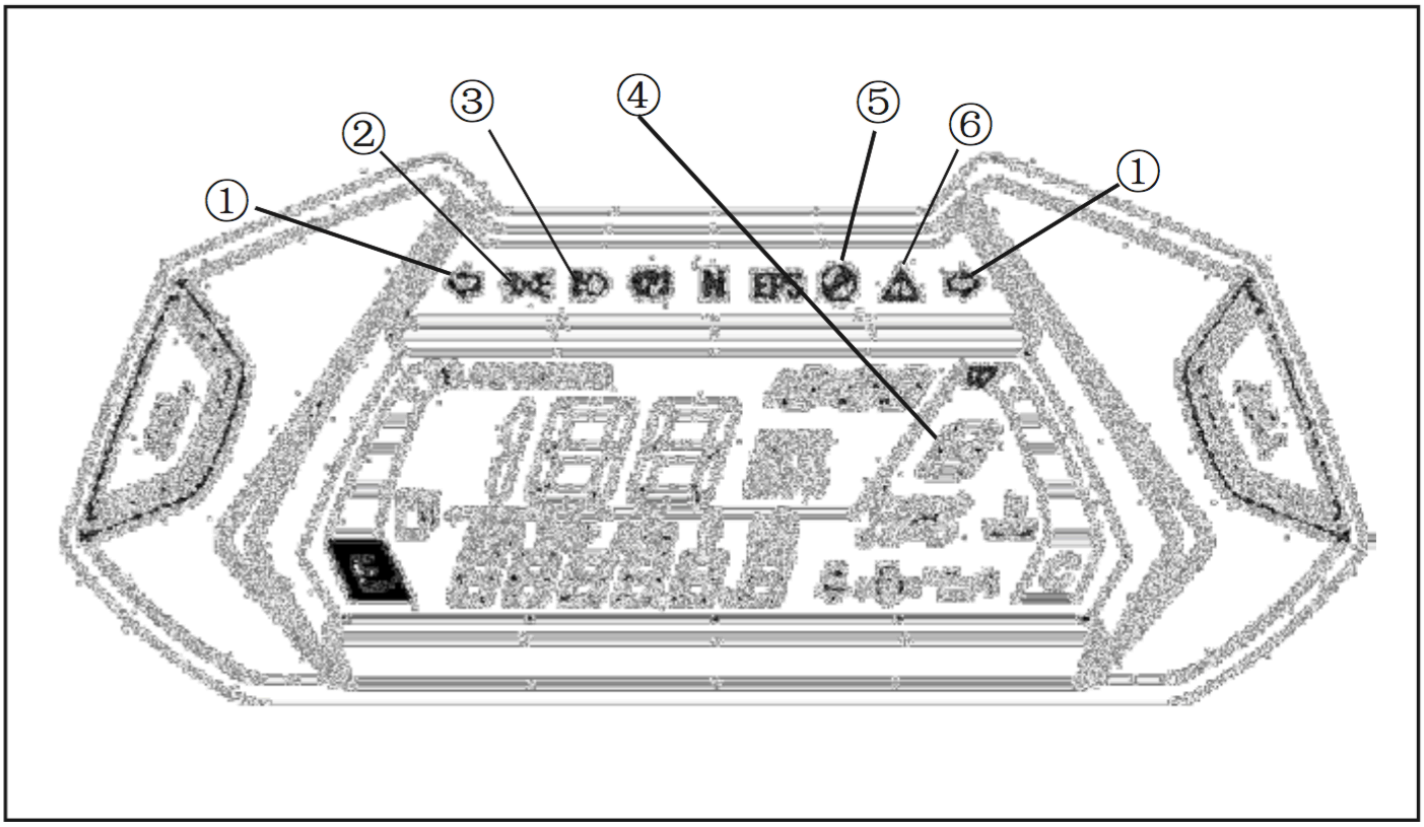

1. Kontrolka ľavej / pravej smerovky: Táto kontrolka sa rozsvieti, keď sa zopne spínač smeroviek.
2. Kontrolka zapnutých svetiel: Táto kontrolka sa rozsvieti, keď svietia parkovacie, stretávacie alebo diaľkové svetlá
3. Kontrolka diaľkových svetiel: Táto kontrolka sa rozsvieti, keď sa zopne spínač diaľkových svetiel.
4. Kontrolky zaradených rýchlostí "L - H - N - R": Tieto kontrolky oznamujú stav zaradených rýchlosti.
5. Kontrolka vstrekovanie (EFI): Pred štartom ATV svietením signalizuje prípravu EFI vstrekovanie k plnej funkciu a zhasnutím pripravenosť k začatiu štartovanie. Štartujte len pri zhasnutej kontrolke. Pri chode motora je kontrolka zhasnutá. Ak kontrolka za chodu motora trvalo bliká alebo svieti, signalizuje tým chybový stav vstrekovanie a nutnosť okamžitého servisu. V tom prípade vypnite ihneď motor a nepokračujte v jazde.
6. Kontrolka Override: Táto kontrolka sa rozsvieti pri aktivácii spínača override.

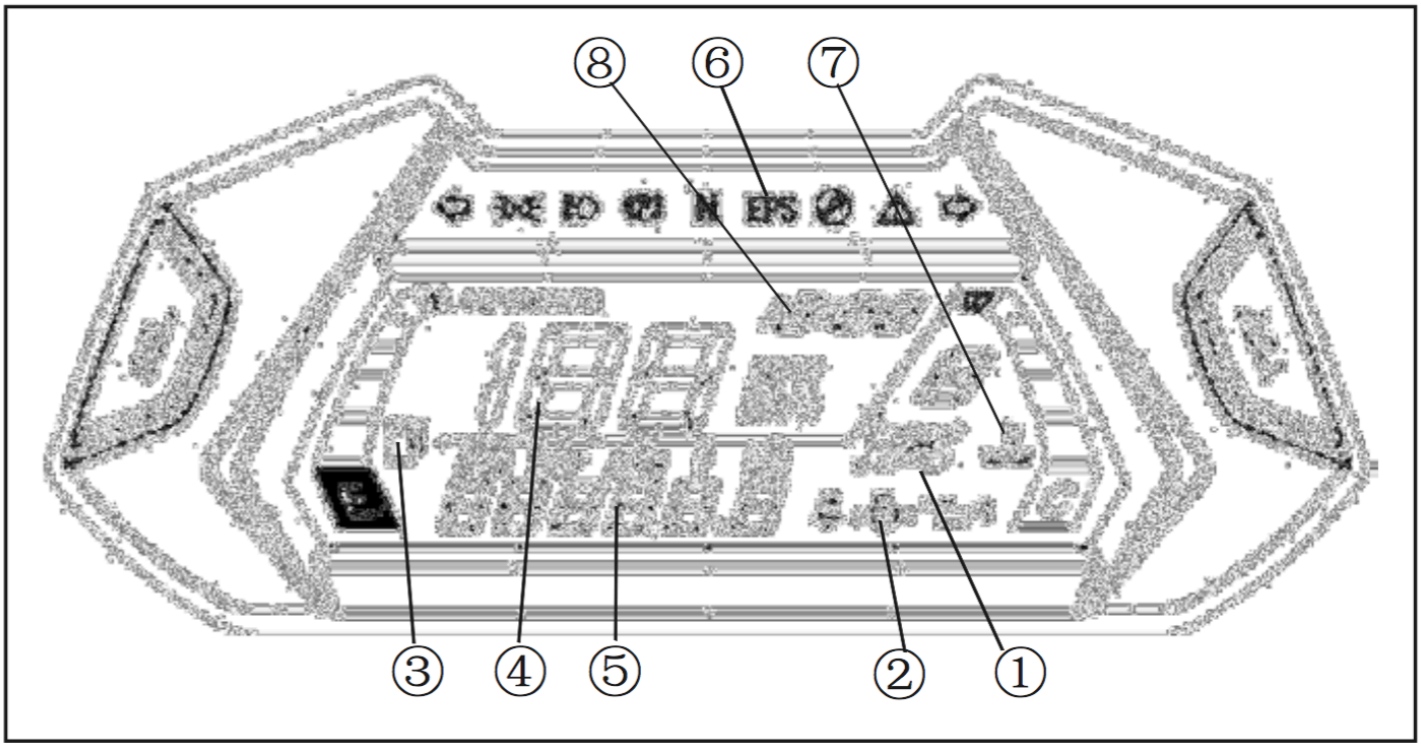

1. Kombinovaný ukazovateľ zapojenie štyroch kolies a uzamknutie predného diferenciálu: Symbol "náprava" sa rozsvieti, keď spínač "2WD / 4WD" je nastavený do pozície 4WD. Symbol "krížik" sa rozsvieti, keď spínač "LOCK / 4WD" je v pozícii LOCK.

UPOZORNENIE

Kvôli synchronizácii mechanizmu predného pohonu, sa kontrolka 4WD jazdy možno nerozsvieti, kým ATV nebude v pohybe. Uistite sa dôkladne o správnom zaradení systému.

2. Kontrolka tlaku oleja: Po naštartovaní zhasne, pri poklese tlaku oleja sa rozsvieti.

3. Palivomer: Ukazuje zostávajúce množstvo benzínu v nádrži. "F" indikuje, že celkové množstvo paliva zodpovedá plnej nádrži. Keď ukazovateľ dosiahne prvý bod v červenom poli, malo by byť čo najskôr doplnené palivo. Červené pole znamená, že zostávajúce množstvo paliva v nádrži je menej ako 4 l.

4. Tachometer: Ukazovateľ aktuálnej rýchlosti jazdy.

5. Počítadlo najazdených kilometrov (ODO) / trip / otáčkomer: celkový stav (ODO) / denné počítadlo (TRIP) / aktuálne otáčky motora (RPM)

6. Kontrolka posilňovača riadenia (EPS) (podľa výbavy modelu): Pri správnej funkcii po naštartovaní zhasne.

7. Teplomer: Ukazovateľ teploty chladiacej kvapaliny. Keď je ukazovateľ teploty v zelenej časti "C", znamená to, že teplota je normálne. Červená časť "H" indikuje, že je teplota vysoká. V tomto prípade vypnite motor, kým sa teplota nezníži. V prípade, že teplota stúpa často, skontrolujte funkciu chladenia alebo problém konzultujte s lokálnym dealerom.

UPOZORNENIE

Motor sa môže prehriať, keď je ATV preťažená. Pokiaľ k tejto situácii dôjde, znížte náklad podľa špecifikácie.

Po naštartovaní sa uistite, že ukazovateľ teploty chladenia je v zelenej časti "C". Pokračovanie prevádzky v prípade, že je kontrolka v červenej časti "H" môže spôsobiť poškodenie motora.

VAROVANIE

Ak je v chladiacom systéme nedostatok chladiacej zmesi, alebo je v systéme porucha, nemusí ukazovateľ teploty ukazovať správne. Vždy pred jazdou vykonajte inšpekciu systému.

8. Hodiny: Ukazovateľ aktuálneho času. Hodiny možno nastaviť tlačidlom ADJ umiestneným na displeji tachometra

Možnosti nastavenia prístrojovej dosky

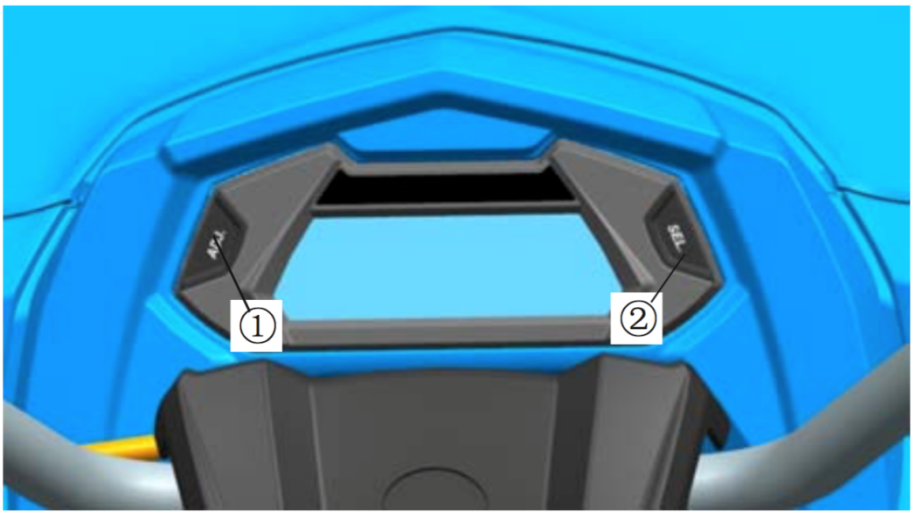

Akcia	Ukazovateľ	Tlačidlo	Zobrazenie
Zmena km/míle	Rýchlosť/počet km	Dlhý stisk kl.1	Metrický → britský
Počítadlo km	Počítadlo najazdených km	Krátky stisk kl.1	ODO → TRIP → RPM
Vynulovanie denného počítadla km	Počítadlo denných km	Dlhý stisk kl.1	Vynuluje denné najazdené km
Nastavenie času - hodiny	Ukazovateľ času	Krátky stisk kl.2	Zmena číslice hodiny
Nastavenie času - minúty	Ukazovateľ času	Dlhý stisk kl.2	Zmena číslice minút

PREVÁDZKA

Obdobie zábehu

Obdobie zábehu pre vaše nové ATV je určené na prvých dvadsať hodín používania alebo vyčerpanie štyroch plných palivových nádrží. Žiadna iná záležitosť z vašej strany nie je tak dôležitá ako riadny zábeh. Opatrný zábeh nového motora vedie k efektívnejšej prevádzke a dlhšej životnosti motora. Starostlivo dodržujte nasledujúce procedúry.

UPOZORNENIE
Nadmerné zahrievanie v priebehu prvých hodín prevádzky spôsobujú priľnavé plochy súčastí motora. Počas prvých hodín prevádzky preto nejazdite po dlhšiu dobu na plný plyn alebo pri vysokej rýchlosti. Motor sa môže extrémne prehriať. Používanie iných olejov, než ktoré sú odporúčané, môžu spôsobiť vážne poškodenie motora. Pre váš motor odporúčame používať olej MOTOREX.

Zásady zábehu

1. Naplňte palivovú nádrž benzínom.
2. Skontrolujte mierkou hladinu oleja.
   Pokiaľ je nutné upraviť hladinu oleja medzi minimálnou a maximálnou hladinou, doplňte olej.
3. Najprv choďte opatrne. Zvoľte otvorenú plochu, ktorá vám umožní sa zoznámiť s manipuláciou a ovládaním stroja.
4. Meňte polohu plynovej páčky. Nenechajte stroj bežať trvale v rovnakých otáčkach.
5. Dodržujte pravidelné kontroly hladín kvapalín, kontroliek a vecí, ktoré sú uvedené v zozname činností, ktoré sa vykonáva pred každou jazdou.
6. Ťahajte len veľmi ľahké náklady alebo pokiaľ možno žiadne.
7. Počas zábehu vymeňte olej a filter po 20 hodinách alebo po jednom mesiaci.

Kontrola stroja pred jazdou

Varovanie

Pokiaľ nie je pred každou jazdou riadne prevedená kontrola, môže to viesť k vážnemu zraneniu alebo smrti. Vždy pred použitím stroj skontrolujte, aby ste sa uistili o jeho riadnej funkčnosti.

Kontrolné kroky

Položka	**Poznámka**
Brzdový systém / páčky	Kontrola funkčnosti
Brzdová kvapalina	Kontrola hladiny kvapalín
Predné zavesenie	Kontrola, v prípade potreby dotiahnutie
Zadné zavesenie	Kontrola, v prípade potreby dotiahnutie
Riadenie	Kontrola funkčnosti a vôle
Pneumatiky	Kontrola stavu a tlaku
Kolesá / spoje	Kontrola, uistite sa o pevnosti spojov
Matice rámu, skrutky, spoje	Kontrola, uistite sa o pevnosti spojov
Palivo a olej	Kontrola hladiny
Chladiaci systém	Kontrola hladiny a kontrola čistoty chladiča
Hadica chladenia	Kontrola, prípadné odstránenie netesností
Plynová páčka	Kontrola funkčnosti a voľného chodu
Kontrolky, spínače	Kontrola funkčnosti
Vzduchový filter, pre-filter	Kontrola, prípadne prečistenie alebo výmena
Usadeniny v odpadovej hadici filtra	Vysušte prípadné usadeniny
Predné svetlomety	Kontrola funkčnosti
Brzdové svetlá, koncové svetlomety	Kontrola funkčnosti
Príslušenstvo	Helma, ochranné okuliare, ochranný odev

Štartovanie motora

Štartovanie studeného motora

VAROVANIE
Výfukové plyny z motora obsahujú jedovaté splodiny a môžu spôsobiť stratu vedomia, ktorá môže viesť k vážnemu zraneniu alebo smrti. Nikdy neštartujte v uzavretom priestore.

UPOZORNENIE
Prevádzka stroja ihneď po naštartovaní môže spôsobiť poškodenie motora. Motor nechajte niekoľko minút zahriať a až potom vyjdite.
1. Stlačte brzdový pedál.
2. Otočte hlavný vypínač do pozície "ON".
3. Zaraďte neutrál.

POZNÁMKA
Ak je zaradený neutrál a jeho kontrolka sa nerozsvietila, kontaktujte dealera pre kontrolu elektrického obvodu.

Motor môže byť naštartovaný v akomkoľvek stupni, ak je zošliapnutý či stlačený brzdový pedál. Napriek tomu je doporučené štartovať so zaradením neutrálu.

4. Počkajte, až čerpadlo EFI natlakuje EFI systém a kontrolka EFI vstrekovania zhasne.

POZNÁMKA
Ak kontrolka EFI nezhasla alebo stále bliká, nepokúšajte sa o štart a kontaktujte dealera pre kontrolu vstrekovanie.

5. Úplne uzavrite páčku plynu a naštartujte motor stlačením štartovacieho spínača.

POZNÁMKA
Ak motor nenaštartuje, pustite štartovací spínač a potom znovu stlačte. Druhý pokus urobte po niekoľkých sekundách. Každé štartovanie by malo byť čo najkratšie kvôli ochrane energie batérie a predchádzanie poškodeniu štartéra. Pri individuálnom pokuse neštartujte motor viac ako 5 sekúnd.

6. Ak je motor naštartovaný, pokračujte v zahrievaní motora, kým nie je chod motora pravidelný.

UPOZORNENIE
Pred prvou jazdou najprv preštudujte kapitolu o období zábehu

Štartovanie zohriateho motora

Pri štartovaní zahriateho motora sa postupuje rovnako ako v prípade motora studeného.

Radenie a cúvanie

UPOZORNENIE
Pred radením musíte stroj zastaviť a uzavrieť plynovú páčku. Inak by mohlo dôjsť k zničeniu prevodov. Raďte primeranou silou. Hrubé zaobchádzanie môže viesť k poškodeniu prevodov a radiaceho mechanizmu.
Radenie: z neutrálu (N) do High (H) a z High (H) do Low (L)
1. Stroj úplne zastavte a počkajte poklesu otáčok.
2. Zabrzdite, preraďte pohybom radiacej páky podľa návodu na radiacej páke**.**

POZNÁMKA
Uistite sa, že je radiaca páka riadne zafixovaná vo zvolenej pozícii.

3. Postupne pridávajte plyn.

Radenie: Neutrál (N) do spiatočky (R)

POZNÁMKA
Spiatočku (R) nemožno zaradiť bez použitia ľavej brzdovej páčky, alebo pedálu brzdy.
1. Stroj úplne zastavte a uzavrite brzdovú páčku.
2. Použite ľavú brzdovú páčku, alebo pedál brzdy.
3. Z neutrálu (N) zaraďte spiatočku (R) pohybom riadiacej páky podľa kulisy radenia.

POZNÁMKA
• V prípade zaradenej spiatočky (R) sa rozsvieti kontrolka. Ak sa nerozsvieti, kontaktujte predajcu za účelom kontroly elektrického obvodu.
• Kvôli synchronizácii mechanizmu motora sa môže stať, že sa kontrolka nerozsvieti, kým sa ATV nezačne pohybovať**.**

4. Skontrolujte priestor za strojom a potom uvoľnite brzdový pedál.
5. Postupne pridávajte plyn a naďalej kontrolujte priestor.

UPOZORNENIE
Pri radení spiatočky (R) sa uistite, že v priestore za vami nie sú žiadni ľudia ani objekty. V prípade, že je priestor voľný, pomaly cúvajte.
UPOZORNENIE
Stroj obsahuje samočinný obmedzovač spätného chodu pre vyššiu bezpečnosť pri cúvaní**.**

Životnosť pohonnej jednotky

Motor ATV je navrhnutý pre vysokú životnosť a bude vám slúžiť dlhé tisícky kilometrov. Ale rovnako, ako u každého mechanického výrobku nie je jeho životnosť neobmedzená a je limitovaná prirodzenými vlastnosťami konštrukčných materiálov. Jeho životnosť a opotrebenie z veľkej časti môžete sami ovplyvniť. Motor ATV nie je navrhnutý pre dlhodobé zaťaženie pri vysokých otáčkach. Najmä je nutné sa vyvarovať dlhých jázd po ceste pri vysokej cestovnej rýchlosti a vysokých prevádzkových otáčkach. Tiež je nutné sa vyvarovať dlhých jázd na zaradený pomalý stupeň (L) pri vysokých prevádzkových otáčkach. Pre optimálnu životnosť prevádzkujte ATV najmä v stredných otáčkach motora, často kontrolujte teplotu motora a stav a množstvo motorového oleja a prevádzkových kvapalín. Pomer prevádzky na rýchly (H) a pomalý (L) prevodový stupeň je 80:20. T.j. viac ako 80% prevádzkového času by sa mal motor prevádzkovať na rýchly stupeň v stredných otáčkach motora.

Dôrazné varovanie

Nikdy neprevádzkujte dlhodobo ATV pri vysokých otáčkach motora. Nikdy nejazdite dlhodobo na pomalý (L) prevodový stupeň. Hrozí prehriatie a rýchla deštrukcia pohonnej jednotky. Vždy prevádzkujte ATV v súlade s návodom na použitie a pravidelne kontrolujte prevádzkové náplne motora a zásadne a výhradne používajte výrobcom odporúčané typy prevádzkových náplní.

Dôrazné varovanie

Motor ATV nie je vybavený suchou motorovou skriňou. Pri prevádzke vo veľkom náklone preto môže dôjsť k odliatiu oleja zo sacieho koša olejovej pumpy a k prerušeniu mazania motora a jeho následnému zadretiu. Preto nikdy neprevádzkujte ATV pri stúpavosti a bočnom alebo náklone viac ako 20 °.

PREVÁDZKOVÉ INFORMÁCIE

Optické diely vystavené vlhkosti, zmenám teplôt a vplyvom počasia
Všetky optické diely - reflektory, smerovky, koncové svetlá, kryt tachometra, atď. sú konštrukčným riešením chránené proti prieniku striekajúcej vody a sú vybavené odkapavacími otvormi. Nemôžu však byť chránené proti pôsobeniu tlakovej vody, blata a podobných nečistôt. Preto sa pôsobenie týchto vplyvov vyvarujte. Z dôvodov kolísania vlhkosti vzduchu a teplotných zmien pri prevádzke môže dôjsť o optických dielov ku krátkodobému zahmleniu či oroseniu. Tieto prejavy po istej dobe samovoľne vymiznú.

Príslušenstvo
Stroj je vybavený 12V zásuvkou, ktorá zaisťuje fungovanie pomocného vybavenia.

Plán pravidelnej údržby
Starostlivá pravidelná údržba umožní spoľahlivé fungovanie stroja.
Kontrola, nastavenie a premazávanie dôležitých súčiastok je popísané v pláne pravidelnej údržby.
Dôsledne vykonajte kontrolu, čistenie, premazávanie, nastavenie a v prípade potreby výmenu dielov. Ak sa kontrolou zistí nutnosť výmeny dielov, použite výhradne originálne diely od vášho dealera.

POZNÁMKA
Servis a nastavenie sú zásadné. Ak neovládate servisné procedúry, kontaktujte dealera.

Plán pravidelnej údržby vychádza z priemerných podmienok prevádzky a z priemernej rýchlosti 16 km / h. Stroj určený k vyššiemu zaťaženiu musí byť servisovaný v kratších intervaloch.

Stručná definícia používanie pri vyššom zaťažení
- Frekventovaná jazda bahnom, vodou a pieskom.
- Rýchla jazda štýlom najvyšších otáčok.
- Dlhšie pomalé jazdy, ťažké zaťaženie.
- Prevádzka dlhší čas na voľnobeh.
- Dlhá jazda za chladného počasia.

Venujte zvláštnu pozornosť hladine oleja. Stúpnutie hladiny oleja počas jazdy v chladnom počasí môže indikovať nečistoty hromadiace sa v olejovej nádrži. V tomto prípade vymeňte ihneď olej. Sledujte hladinu oleja a ak stúpanie oleja pokračuje, prerušte užívanie stroja a kontaktujte dealera.

Informačné ikony v údržbová pláne
- ▶ - **Vykonávajte tieto procedúry častejšie v prípade, že stroj používate v ťažkých podmienkach.**
- ■ - **K servisným prehliadkam využívajte autorizovaného dealera.**

Nesprávne dodržiavanie procedúr označených symbolom - ■ - by mohlo viesť k zlyhaniu dielov a tým k vážnemu zraneniu alebo smrti. K servisným prehliadkam využívajte autorizovaného dealera.

Periodický plán údržby

	Položka	Interval údržby			Poznámky
		Hodiny	Kalendár	km	
▶	Riadenie		pred jazdou		Vykonajte nutné opravy
▶	Predné zavesenie		pred jazdou		
▶	Zadné zavesenie		pred jazdou		
	pneumatiky		pred jazdou		
▶	Brzdová kvapalina		pred jazdou		

⍰	Brzdový pedál / páčka - funkciám		pred jazdou		
	Brzdový systém		pred jazdou		
	Kolesá / spoje		pred jazdou		
	spoje rámu		pred jazdou		
⍰	Motorový olej - množstvo		pred jazdou		
⍰	Chybové kontrolky		pred jazdou		
⍰	Vzduchový filter		denne		Kontrola, časté čistenie
⍰	Odpadové hadička vzduchového boxu		denne		Vyčistenie prípadných usadenín
	Náplň chladenie		denne		Denná kontrola, ročná výmena
	Hlavné / koncové svetlá		denne		kontrola funkčnosti
⍰	Vzduchový filter, hlavná časť		týždenne		Kontrola, výmena v prípade potreby
⍰	Brzdové doštičky	10 h	mesačne	60 (100)	Periodická kontrola, výmena
	Batérie	20 h	mesačne	125 (200)	Kontrola svoriek, čistenie, testovanie
⍰	Olej predného pohonu	25 h	mesačne	155 (250)	Kontrola hladiny, ročná výmena
⍰	Olej zadného pohonu	25 h	mesačne	155 (250)	Kontrola hladiny, ročná výmena
⍰	Prevodový olej	25 h	mesačne	155 (250)	Kontrola hladiny, ročná výmena
⍰	Výmena motorového oleja (break-in)	25 h	1 mesiac	155 (250)	V prestávke po mesiaci vymeňte olej
⍰	Celkové premazanie	50 h	3 mesiace	310 (500)	Namažte všetky spoje, čapy, káble atď.
⍰	Riadenie	50 h	3 mesiace	310 (500)	premazanie
⍰	Predné zavesenie	50 h	6 mesiacov	310 (500)	premazanie
⍰	Zadné zavesenie	50 h	6 mesiacov	310 (500)	premazanie
⍰	Plynová páčka / ETC spínač	50 h	6 mesiacov	310 (500)	Kontrola, oprava, premazanie, v prípade potreby vymeňte
	Remeň variátora	50 h	6 mesiacov	310 (500)	Kontrola, nastavenie, v prípade potreby vymeňte
	Chladenie	50 h	6 mesiacov	310 (500)	Sezónne kontrolujte intenzity chladenia, tlakový systém testujte ročne
⍰	Výmena motorového oleja	100 h	12 mesiacov	1000	
⍰	Výmena olejového filtra	100 h	12 mesiacov	1000	Vymeňte pri výmene oleja
⍰	Odvzdušnenie palivovej nádrže	100 h	12 mesiacov	620 (1000)	Kontrola spojov a funkcie
⍰	Vôľa ventilov	100 h	12 mesiacov	620 (1000)	Kontrola, oprava
⍰	Palivový systém	100 h	12 mesiacov	620 (1000)	Kontrola priesakov vo viečku nádrže, kontrola hadíc, ventilu, filtra; hadice meňte každé dva roky
⍰	Chladič	100 h	12 mesiacov	620 (1000)	Kontrola, očistite povrch
⍰	Hadica chladenia	100 h	12 mesiacov	620 (1000)	Kontrola trhlín
⍰	Zavesenie motora	100 h	12 mesiacov	620 (1000)	Kontrola
	Tlmič výfuku / potrubia	100 h	12 mesiacov	620 (1000)	Kontrola
⍰	Sviečka zapaľovania	100 h	12 mesiacov	620 (1000)	Kontrola, v prípade potreby vymeňte
⍰	Elektrická inštalácia	100 h	12 mesiacov	620 (1000)	Kontrola, časté čistenie Kontrola opotrebením, spojov, bezpečnosti; aplikujte

					dielektrické mazivo na konektory vystavené opotrebením, blato atď.
⍰	Variátor (Drive a Driven)	100 h	12 mesiacov	620 (1000)	
⍰	Ložiská kolies	100 h	12 mesiacov	1000 (1600)	Kontrola, očistenie; výmena opotrebovaných dielov
⍰	Brzdová kvapalina	200 h	24 mesiacov	1240 (2000)	Kontrola, v prípade potreby vymeňte
	Lapač iskier	300 h	36 mesiacov	1860 (3000)	Meňte každé dva roky
	Voľnobeh				Vyčistite
⍰	Nastavenie zbiehania predných kolies				V prípade potreby upravte
⍰	Prídavná brzda				Pravidelne kontrolujte; pri výmene dielov nastavte
⍰					

Odporúčania pre premazávanie

Kontrolujte a premazávajte všetky komponenty a to v intervaloch uvedených v periodickej plánu údržby. Diely, ktoré nie sú v tomto zozname uvedené, by mali byť premazávané v intervale celkového premazávanie.

Tabuľka kľúčových premazávanie

⍰ Častejšie v ťažkých podmienkach (mokro, sucho)

★ Celoročné mazivo

- Používajte U-Joint Lube každých 500 km, pred dlhšou dobou úschovy, po umývaní alebo ponorenie

Položka	Mazivo	Metóda
Motor	SAE10W-40/SF	Pridajte do riadnej úrovne mierky, doporučený MOTOREX
Brzdy	DOT3 nebo DOT4 kvapalina	Udržujte úroveň medzi ukazovateľmi
Predná skriňa prevodovky	SAE10W/40 SF nebo SAE80W/90 GL-4	
Zadná skriňa prevodovky	SAE10W/40 SF nebo SAE80W/90 GL-4	
Guľové čapy	Mazivo	Nájdete ich upevnené na zadnej strane rozperných tyčí, premažte mazacou pištoľou

Motorový olej a ďalšie náplne

Vždy skontrolujte a vymeňte motorový olej a ďalšie náplne v intervaloch uvedených v tabuľke Periodický plán údržby. Pri výmene oleja vždy vymeňte aj olejový filter. Dôrazne odporúčame výmeny týchto olejov a náplní vykonávať v odbornom, autorizovanom servise a zásadne používať odporúčané typy náplní.

Kontrola motorového oleja

1. Zatiahnite za plastový panel na ľavej strane motora a zložte ho.
2. Umiestnite ATV na rovinu.
3. Naštartujte motor a nechajte ho bežať na voľnobeh 20-30 sekúnd. Zastavte motor.
4. Počkajte niekoľko minút, kým sa olej neusadí.
5. Odstráňte zátku z plniaceho hrdla olejovej nádrže a očistite mierku čistiacou handrou.
6. Vložte mierku do otvoru plniaceho hrdla a zaskrutkujte jej a potom ju opäť vyberte pre kontrolu hladiny oleja.

POZNÁMKA

Motorový olej by mal byť medzi hornou a spodnou ryskou.

7. Ak je hladina motorového oleja pod alebo na spodnej ryske, pridajte dostatočné množstvo odporučeného typu oleja.
8. Vložte mierku do otvoru plniaceho hrdla a potom utiahnite hrdlo olejovej nádrže.
9. Nainštalujte krycí panel.

Výmena oleja

1. Naštartujte motor a niekoľko minút ho zahrievajte a potom motor vypnite.
2. Umiestnite pod motor misku na použitý olej a potom odstráňte zátku z olejovej nádrže.
3. Odstráňte výpustnú skrutku na spodnej strane motora a nechajte odtiecť olej zo skrine motora.
4. Pomocou kľúča filtru odstráňte olejový filter.

POZNÁMKA

Tento kľúč je dostupný u dealera.

5. Aplikujte ľahkú vrstvu motorového oleja na tesniaci krúžok novej olejového filtra.

POZNÁMKA
Uistite sa, že tesniaci krúžok správne sedí v montážnej pozícii.

6. Umiestnite pomocou kľúča nový olejový filter a utiahnite ho do špecifikovaného točivého u pomocou momentového kľúča.
POZNÁMKA
Uťahovací moment pre olejový filter: 17 Nm
7. Umiestnite späť výpustnú skrutku a utiahnite ho pomocou momentového kľúča.
POZNÁMKA
Uťahovací moment pre výpustnú skrutku: 30 Nm
8. Doplňte zodpovedajúce množstvo odporúčaného typu oleja a potom umiestnite a utiahnite zátku plniaceho hrdla.
POZNÁMKA
Množstvo bez výmeny olejového filtra: 2,8 L
Množstvo s výmenou olejového filtra: 2,9 L
Množstvo pri generálnej oprave: 3,0 L
9. Naštartujte motor a niekoľko minút ho zahrievajte. Počas zahrievania skontrolujte unikanie oleja. Ak olej vyteká, ihneď vypnite motor a zistite príčinu.
10. Vypnite motor a skontroluje hladinu oleja a v prípade potreby olej doplňte.

Olej v zadnej skrini prevodovky
Olej v zadnej skrini prevodovky musí byť pred každou jazdou kontrolovaný kvôli úniku oleja. Ak odhalíte únik oleja, kontaktujte kvôli oprave dealera.

Výmena oleja v zadnej skrini prevodovky
1. Umiestnite stroj na rovný povrch.
2. Položte misku pod zadnú skriňu prevodovky na odber použitého oleja.
3. Odstráňte plniacu uzáver a výpustnú skrutku a nechajte odtiecť olej.
4. Umiestnite výpustnú skrutku a utiahnite ho do špecifikovaného uťahovacieho momentu.
POZNÁMKA
Uťahovací moment pre výpustnú skrutku: 23 Nm
5. Naplňte zadnú skriňu prevodovky olejom.
Množstvo oleja pri periodickej výmene: 0,25 L
Celkové množstvo oleja: 0,30 L
6. Umiestnite plniaci uzáver a utiahnite ich do špecifikovaného uťahovacieho momentu.
POZNÁMKA
Uťahovací moment pre plniaci uzáver: 23 Nm
7. Skontrolujte únik oleja. Ak olej uniká, zistite príčinu.
POZNÁMKA
Uistite sa, že sa do zadnej skrine prevodovky nedostal žiadny cudzorodý materiál.

Meranie oleja v prednej skrini prevodovky
1. Umiestnite stroj na rovný povrch.
2. Odstráňte plniaci uzáver a skontrolujte hladinu oleja. Mal by byť až po okraj otvoru. Ak je hladina nízka, pridajte dostatočné množstvo oleja pre dosiahnutie požadovanej úrovne.
3. Umiestnite plniaci uzáver a utiahnite podľa špecifikovaného uťahovacieho momentu.
POZNÁMKA
Uťahovací moment pre plniaci uzáver: 23 Nm
POZNÁMKA
Uťahovací moment pre výpustnú skrutku: 10 Nm

Výmena oleja v prednej skrini prevodovky
1. Umiestnite stroj na rovný povrch.
2. Položte misku pod prednou skriňu prevodovky na odber použitého oleja.
3. Odstráňte plniaci uzáver a výpustnú skrutku a nechajte odtiecť olej.
4. Umiestnite výpustnú skrutku a utiahnite ho do špecifikovaného uťahovacieho momentu.

POZNÁMKA
Uťahovací moment pre výpustnú skrutku: 10 Nm
5. Naplňte prednú skriňu prevodovky olejom.
Množstvo oleja pri periodickej výmene: 0,28 L
Celkové množstvo oleja: 0,33 L
6. Umiestnite plniaci uzáver a utiahnite ich do špecifikovaného uťahovacieho momentu.
7. Skontrolujte únik oleja. Ak olej uniká, zistite príčinu.

POZNÁMKA
Uistite sa, že sa do prednej skrine prevodovky nedostal žiadny cudzorodý materiál
Chladiaci systém
1. Umiestnite stroj na rovný povrch.
2. Keď je motor studený, skontrolujte hladinu chladiacej kvapaliny v chladiacej nádržke umiestnené na ľavej strane stroja pred motorom, keďže je hladinou chladiva ovplyvňovaná teplota motora.
POZNÁMKA
Chladiaca kvapalina by mala byť medzi hornou a spodnou ryskou.
3. Ak je chladiaca kvapalina na alebo pod úrovňou spodnej rysky, odstráňte uzáver nádrže, pridajte chladiacu kvapalinu na úroveň hornej rysky, pripevnite uzáver nádrže a potom pripevnite panel.
POZNÁMKA
Objem nádrže chladiacej kvapaliny (k úrovni dolnej rysky): 0,23 L
UPOZORNENIE
Minerálna alebo slaná voda je pre motor škodlivá. Ak nemáte destilovanú vodu, použite mäkkú vodu.
POZNÁMKA
Ak pridávate vodu, nechajte čo najskôr dealerom skontrolovať obsah nemrznúcej zmesi. Funkčnosť chladiaceho vetráku je úplne automatická. Vypína sa a zapína podľa teploty chladiacej kvapaliny v chladiči.

Výmena chladiacej kvapaliny
1. Umiestnite ATV na rovný povrch.
2. Pod motor umiestnite zbernú nádobu a potom odstráňte výpustnú skrutku umiestnenú na vodnej pumpe na ľavej strane motora. Použite žľab k ochrane pred vyliatím chladiacej kvapaliny na plošinu pre chodidlá.
3. Odstráňte uzáver chladiča.
4. Odstráňte uzáver nádržky chladiča.
5. Odpojte hadicu na strane nádrže chladiča a potom nechajte odtiecť chladiacu kvapalinu z nádrže chladiča.
6. Po vypustení kvapaliny dôkladne vypláchnite chladiaci systém čistou vodou z vodovodu.
7. Ak je výpustná skrutka poškodená, vymeňte ju a utiahnite ju do špecifikovaného uťahovacieho momentu.
POZNÁMKA
Uťahovací moment pre výpustnú skrutku: 10 Nm
8. Umiestnite hadicu na nádrži chladiča.
9. Pridávajte odporúčanú chladiacu kvapalinu dokiaľ nie je chladič plný.
POZNÁMKA
Odporúčaná nemrznúca zmes:
Pre hliníkové motory vysoko kvalitné etylenglycol nemrznúca zmes s inhibítormi korózie.
Pomer vody a nemrznúcej zmesi: 1: 1
Celkové množstvo pri demontáži: 2,0 L
Množstvo pri pravidelnej výmene: 1,9 L
Kapacita nádrže chladiacej kvapaliny (medzi úrovňou dolnou a hornou rysky): 0,23 až 0,41 L
UPOZORNENIE
Horúca alebo slaná voda je pre motor škodlivá. Ak nemáte destilovanú vodu, použite mäkkú vodu.
10. Nasaďte uzáver nádrže.
11. Naštartujte motor a niekoľko minút ho nechajte ísť na voľnobeh. Zastavte motor a potom skontrolujte hladinu chladiacej kvapaliny v nádrži. Ak je nízka, pridajte viac chladiacej kvapaliny až po okraj.
12. Naplňte nádrž chladiča chladiacou kvapalinou až k hornej ryske.
13. Nasaďte uzáver nádrže a skontrolujte prípadný únik kvapaliny.
POZNÁMKA
Ak odhalíte únik kvapaliny, kontaktujte dealera pre kontrolu chladiaceho systému.
14. Pripevnite panel a predný nosič.

Manžety hnacích poloosí
Skontrolujte ochranné manžety proti dieram a trhlinám. Pokiaľ došlo k poškodeniu, ihneď zariaďte u dealera opravu.
VAROVANIE
Neskorá výmena gumových krytiek vedie k rýchlemu a nevratnému poškodeniu hnacích kĺbov.

Kontrola sviečky zapaľovania
Demontáž
1. Odstráňte krycie panely.
2. Odstráňte konektory sviečky zapaľovania.
3. Na vybratie sviečky použite zo sady náradia kľúč na sviečky zapaľovania.

Kontrola

Sviečka zapaľovania je dôležitým dielom motoru a jej kontrola je jednoduchá. Stav sviečky môže ukazovať aj na stav motora. Ideálna farba na bielom izolátore okolo stredových elektród je stredne opálená (žltohnedá) farba v prípade ATV, ktoré je prevádzkované normálne.
Nepokúšajte sa určiť také problémy sami. Odvezte svoje ATV k dealerovi. Sviečku by ste mali pravidelne vybrať a skontrolovať, pretože teplo a usadeniny spôsobia postupné poškodenie a rozpadnutie. Ak sa narušenie stane neprimeraným alebo ak karbonizácie a iné usadeniny sú extrémne, mala by byť sviečka vymenená špecifikovanou sviečkou.
POZNÁMKA
Predpísaná sviečka zapaľovania: DCPR8E (NGK)

Inštalácia
1. Zmerajte vzdialenosť elektród sviečky mierkou hrúbky a ak je to nutné, upravte medzeru podľa špecifikácie.
POZNÁMKA
Vzdialenosť elektród: 0,8 - 0,9 mm
2. Vyčistite povrch tesnenia. Očistite špinu zo skrutky.
3. Umiestnite zapaľovaciu sviečku a utiahnite ju podľa daného uťahovacieho momentu.
POZNÁMKA
Uťahovací moment zapaľovacej sviečky: 17,5 Nm
Ak nemáte pri montáži k dispozícii momentový kľúč, správny odhad krútiaceho momentu je ¼ až ½ otáčky po dotiahnutí rukou. Utiahnite sviečku do požadovaného uťahovacieho momentu čo najskôr.
4. Nasaďte konektor sviečky zapaľovania.
5. Umiestnite kryt.

Čistenie filtračnej časti vzduchového filtra
POZNÁMKA
V spodnej časti krytu vzduchového filtra je kontrolná hadička. Ak sa v nej vyskytnú usadeniny prachu alebo vody, vyprázdnite hadičku a vyčistite filtračnú časť vzduchového filtra a kryt filtra.

1. Odstráňte sedadlo.
2. Odstráňte horný kryt vzduchového filtra uvoľnením držiakov.
3. Povoľte upevňovaciu skrutku a vytiahnite filtračnú časť vzduchového filtra.
4. Odstráňte PUR predfilter z filtračnej časti.
5. Jemne túto časť filtru umyte v umývacom prípravku. Z tejto časti vytlačte nadbytok prípravku a nechajte ho uschnúť.
UPOZORNENIE
Netočte filtračné časti vzduchového filtra počas stláčania.
6. Jemne odstráňte / vyklepte prach z hlavnej časti filtra. V prípade potreby túto časť vymeňte. Nevymývajte ani nečistite tlakovým vzduchom!
7. Skontrolujte filtračné časti vzduchového filtra a vymeňte ich, ak sú poškodené.
8. Nasaďte predfilter na hlavnú filtračnú časť vzduchového filtra.
9. Umiestnite hlavnú filtračnú časť na pôvodné miesto.
11. Umiestnite kryt vzduchové filtru a uistite sa, že je kontrolná hadička namontovaná.
12. Umiestnite sedadlo.
POZNÁMKA
Vzduchový filter by mal byť čistený každých 20 - 40 hodín. Ak je stroj prevádzkovaný v extrémne prašnom prostredí, malo by sa čistenie robiť častejšie. Vždy, keď je vykonávaná údržba filtračnej časti vzduchového filtra, skontrolujte voľnosť vzduchového kanálu v kryte vzduchového filtra. Skontrolujte gumový spoj časti vzduchového filtra ku vstreku a všetka tesnenie zaručujúce vzduchotesnosť. Všetko bezpečne utiahnite, aby ste sa vyvarovali možnosti prieniku nefiltrovaného vzduchu do motora.
UPOZORNENIE
Nikdy neprevádzkujte ATV, keď je vymontovaná časť vzduchového filtra. To umožní nefiltrovanému vzduchu preniknúť do motora a spôsobí rýchle zadretie motora a ďalšie možné poškodenie motora.
Čistenie lapača iskier
Uistite sa, že výfuk a tlmič sú pred ich čistením vychladnuté.
1. Odstráňte skrutky zo zadného čela tlmiča výfuku.
2. Vyberte výfuk ťahaním z tlmiča.
3. Ľahko pripojte výfuk a potom použite na odstránenie uhlík. usadenín z lapača iskier časti výfuku drôtenú kefu.
4. Umiestnite výfuk do tlmiča a zarovnajte diery na skrutky.
5. Naskrutkujte a utiahnite skrutky.
UPOZORNENIE
Pri čistení lapača iskier: Vždy nechajte výfukový systém najprv vychladnúť skôr než sa začnete dotýkať komponentov výfuku. Pri čistení výfukového systému neštartujte motor.
Kontrolný hadička chladiaceho systému CVT klinového remeňa
Ak sa v kontrolnej hadičke chladiaceho systému CVT klinového remeňa usadí prach alebo voda, odstráňte hadičku a vyčistite ju.

Drenážna skrutka CVT klinového remeňa
V prípade prejazdu natoľko hlbokou vodou, že sa voda dostane do krytu CVT klinového remeňa, odstráňte túto skrutku a nechajte vodu odtiecť.

POZNÁMKA
Ak z krytu klinového remeňa po odstránení skrutky vytečie voda, kontaktujte dealera pre kontrolu ATV, pretože voda môže poškodiť aj iné časti motora.

Nastavenie EFI vstrekovanie
Vstrekovanie EFI je životne dôležitá časť motora a vyžaduje veľmi odborné nastavenie. Všetky nastavenia by mali byť prenechané dealerovi, ktorý má profesionálne znalosti a skúsenosti.

UPOZORNENIE
Vstrekovanie EFI bolo v továrni podrobené mnohým testom. Ak je nastavenie vykonávané niekým bez dostatočných technických znalostí a vybavenie, hrozí zlý chod motora a jeho následné poškodenie.

Nastavenie vôle ventilov
Správne nastavenie vôle ventilov závisí od mnohých faktorov. Toto nastavenie by mal vykonávať výlučne profesionálny servisný technik.

Nastavenie vôle plynovej páčky
1. Uvoľnite dorazovú skrutku na telese páčky.
2. Točte dorazovou skrutkou, kým nie je vôľa plynovej páčky v rozmedzí 3 - 5 mm.
3. Utiahnite poistnú maticu skrutky.

Kontrola predných brzdových doštičiek
Skontrolujte doštičky brzd kvôli poškodeniu a opotrebeniu.
Ak hrúbka doštičiek brzdy je menšia ako 2 mm, nechajte celý set doštičiek vymeniť u dealera.

POZNÁMKA
Na účely kontroly brzdových doštičiek musia byť dané dole kolesá.

Kontrola zadných brzdových doštičiek
Skontrolujte doštičky brzd kvôli poškodeniu a opotrebeniu.
Ak hrúbka doštičiek brzdy je menšia ako 4 mm, nechajte doštičky vymeniť u dealera.

Kontrola hladiny brzdovej kvapaliny
Nedostatok brzdovej kvapaliny môže spôsobiť prienik vzduchu do brzdového systému, čo pravdepodobne spôsobí nefunkčnosť brzd. Pred jazdou skontrolujte, že brzdová kvapalina je na spodnej ryske a ak je to nutné, kvapalinu doplňte. Hlavná nádrž brzdovej kvapaliny je umiestnená napravo od riadidiel, je blízko pedálu zadnej brzdy.

Preveďte tieto opatrenia:
1. Pri kontrole hladiny brzdovej kvapaliny sa uistite, že horná časť nádrže lícuje otočením riadidiel.
2. Používajte len určenú kvalitnú brzdovú kvapalinu. Inak sa môže gumový uzáver poškodiť a spôsobiť presakovanie a zlú funkčnosť brzd.

POZNÁMKA
Odporúčané brzdová kvapalina: DOT3 alebo DOT4.

3. Znovu naplňte rovnakým typom brzdovej kvapaliny. Mixovanie brzdovej kvapaliny môže viesť k škodlivej chemickej reakcii a tým k zlej funkčnosti brzd.
4. Buďte opatrní, aby sa voda počas napĺňania nedostala do nádrže brzdovej kvapaliny. Voda významne zníži bod varu kvapaliny a môže spôsobiť vývin pary.
5. Brzdová kvapalina môže poškodiť lakované povrchy alebo plastické diely. Rozliatu kvapalinu vždy ihneď vyčistite.
6. Ak hladina brzdovej kvapaliny klesá, kontaktujte dealera.

Výmena brzdovej kvapaliny
Kompletná výmena brzdovej kvapaliny by mala byť vykonaná iba školeným servisným technikom. Kontaktujte dealera za účelom výmeny nasledujúcich komponentov počas pravidelnej údržby, prípadne pri poškodení alebo presakovania.
Vymeňte olejové tesniace uzávery každé dva roky.
Vymeňte brzdové hadičky každé štyri roky.

Vôľa pravej brzdovej páčky
Páčka brzdy by mala mať vôľu na konci páčky úplne minimálne. Ak tomu tak nie je, kontaktujte dealera za účelom kontroly brzdového systému.

UPOZORNENIE

Po servise:
• Uistite sa, že brzdy fungujú hladko a že vôľa páčky je v poriadku.
• Uistite sa, že brzdy nedrhnú
Uistite sa, že brzdy nie sú mokré.
• Brzdová sústava musí byť úplne odvzdušnená.
Výmena komponentov brzd vyžaduje profesionálne znalosti a mala by byť vykonávaná dealerom.

Nastavenie ľavej brzdovej páčky a pedálu

Nastavenie vôle ľavej brzdovej páčky (ak je vo výbave)
Vôľa ľavej brzdovej páčky by mala byť 0,5 - 2 mm.
1) Uvoľnite maticu nastavovacej skrutky lanka.
2) Otočte nastavovacou skrutkou v smere a) k zvýšeniu voľnosti a v smere b) k zníženiu voľnosti.
3) Utiahnite maticu.
Ak nie je možné dosiahnuť správnu vôľu, kontaktujte dealera.
POZNÁMKA
Pri nastavovaní vôle ľavej brzdovej páčky:
• Uistite sa, že nie je zošliapnutý brzdový pedál
• Uistite sa, že sa brzdový pedál nehýbe.

Nastavenie výšky nožného brzdového pedálu
POZNÁMKA
Pred kontrolou zadných brzdových doštičiek, nastavte zadnú brzdu.

Vršok brzdového pedálu by mal byť umiestnený 72 mm nad najvyšším bodom nášľapu. Ak tomu tak nie je, kontaktujte dealera kvôli nastaveniu.

UPOZORNENIE
Po servise:
• Uistite sa, že brzdy hladko fungujú a že vôľa páčky je správna.
• Uistite sa, že brzdy nedrhnú.
• Brzdová sústava musí byť úplne odvzdušnená.

Výmena brzdových komponentov vyžaduje zásah profesionálneho technika, a preto kontaktujte dealera.

Nastavenie spínača brzdových svetiel
Spínač brzdových svetiel, ktorý sa aktivuje brzdovým pedálom alebo pákou je riadne nastavený vtedy, keď sa svetlá rozsvietia ešte pred samotným brzdením. Ak je to nutné, nastavte spínanie brzdových svetiel nasledovne.

Držte spínač brzdových svetiel na mieste a otočte jeho nastavovacie maticu. K dosiahnutiu rozsvietenia svetiel skôr, otočte maticu v smere a). K dosiahnutiu rozsvietenia svetiel neskôr, otočte maticu v smere b).

Kontrola lanovodov a premazávanie
UPOZORNENIE
Lanovody kontrolujte často. Poškodené lanovody vymeňte.

Premažte vnútorné lanka a konce lanovodov. Ak lanovod nefunguje hladko, kontaktujte z dôvodu výmeny dealera.
POZNÁMKA
Odporúčané mazivo: motorový olej SAE 10W30

Premazanie kĺbov horného a dolného čapu kyvných ramien
Premažte kĺb horného a dolného čapu pomocou mazacie pištole.
POZNÁMKA
Odporúčané mazivo: lítiové mazivo. Niektoré typy ramien sú vybavené stálou náplňou a nevyžadujú mazanie.

Demontáž kolesa
1. Uvoľnite matice kolesa.
2. Zdvihnite ATV a pod rám umiestnite vhodný stojan (valcovacia stolica).
3. Odstráňte matice z bicykla.
4. Odoberte koleso.

Montáž kolesa

1. Nasaďte koleso a matice.

POZNÁMKA
• Skosené matice sa používajú ako na predné tak i na zadné kolesá. Umiestnite matice skosenou stranou ku kolesu.
• Šípka na gume musí ukazovať v smere otáčania kolesa.

2. Znížte ATV tak, aby sa kolesá dotýkali zeme.
3. Utiahnite matice do určeného uťahovacieho momentu.
POZNÁMKA

Uťahovací moment pre maticu kolesa:	Predný: 55 Nm
	Zadný: 55 Nm

Akumulátor
Tento stroj je vybavený zapečateným akumulátorom s trvalou náplňou. Preto nie je nutné kontrolovať elektrolyt alebo do batérie pridávať destilovanú vodu. Ak sa javí, že je akumulátor vybitý, kontaktujte dealera.
Ak ponecháte akumulátor v úplne vybitom alebo čiastočne vybitom stave, dôjde rýchlo k vzniku kryštálov síranu olovnatého na elektródach akumulátora, tzv. Sulfatácia a strate kapacity akumulátora. Ide o nezvratný chemický proces, ktorý akumulátor znehodnotí.
UPOZORNENIE
Nepokúšajte sa odstrániť pečatiace veko z článkov akumulátora alebo dolievať elektrolyt alebo destilovanú vodu. Môže dôjsť k poškodeniu akumulátora. Pred prvým použitím stroja vždy akumulátor nabite zodpovedajúcou nabíjačkou určenou pre gélové akumulátory.
VAROVANIE
Vyvarujte sa kontaktu s pokožkou, očami alebo odevom. Pri práci v blízkosti akumulátora vždy chráňte oči. Chráňte pred deťmi.
V prípade kontaktu:
EXTERNÉ: Vypláchnite vodou.
INTERNÉ: Vypite veľké množstvo vody alebo mlieka. Navštívte čo najskôr lekára.
OČI: Vyplachujte oči 15 minút a čo najskôr navštívte lekára. Akumulátory sa nesmú nachádzať v blízkosti iskier, ohňa, cigariet alebo iných zdrojov zapálení. Pri nabíjaní alebo používaní v uzavretom priestore vetrajte.

Údržba Akumulátora
1. Ak nie je stroj prevádzkovaný mesiac alebo dlhšie, vyberte akumulátor a uskladnite ho v chladnom a tmavom mieste a ošetrite pomocou udržiavacej nabíjačky určené pre gélové batérie. Pred následnou inštaláciou akumulátor vždy plne nabite.
UPOZORNENIE
Nabíjanie je nutné vykonávať špeciálnou nabíjačkou (konštantné volty / ampéry alebo konštantné volty). Použitie štandardnej nabíjačky môže výrazne skrátiť životnosť akumulátora, či ho okamžite a nenávratne poškodiť.
2. Pri inštalácii akumulátora späť do stroja sa vždy uistite, že zapojenie je správne.
UPOZORNENIE
Pre správnu funkciu a dlhú životnosť je nutné dodržiavať zásady prevádzky akumulátora. Je nutné udržiavať akumulátor čistý. Prach a rôzne nečistoty na povrchu batérie spôsobí, že akumulátor v zime vlhne a vzniká vodivá vrstva medzi pólmi, ktorej výsledkom je vybíjanie akumulátora. Pri skladovaní musí byť akumulátor plne nabitý, v suchu a chlade.

Výmena poistky

1. Skriňa poistiek je umiestnená v boxe pred riadidlami stroja.
2. Ak sa poistka vypáli, vypnite hlavný spínač a nainštalujte novú poistku určeného prúdu. Potom zapnite spínača. Ak sa poistka v krátkej dobe opäť vypáli, kontaktujte dealera.

VAROVANIE

Vždy používajte špecifikovanú poistku. Nikdy nepoužívajte iný predmet náhradou za poistku.

UPOZORNENIE

Pre predídenie skratovaniu, vypnite pri výmene poistky hlavný spínač.

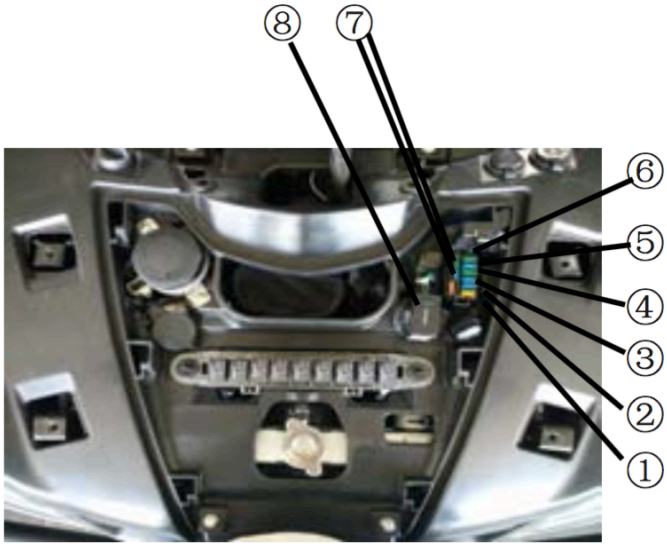

1. 15A poistka predných svetiel
2. 15A poistka ventilátora chladiča
3. 15A poistka štartovacieho relé
4. 10A poistka palivovej pumpy
5. nevyužité
6. 5A poistka lambda sondy
7. 15A / 10A / 5A rezervné poistky
8. Klaksón

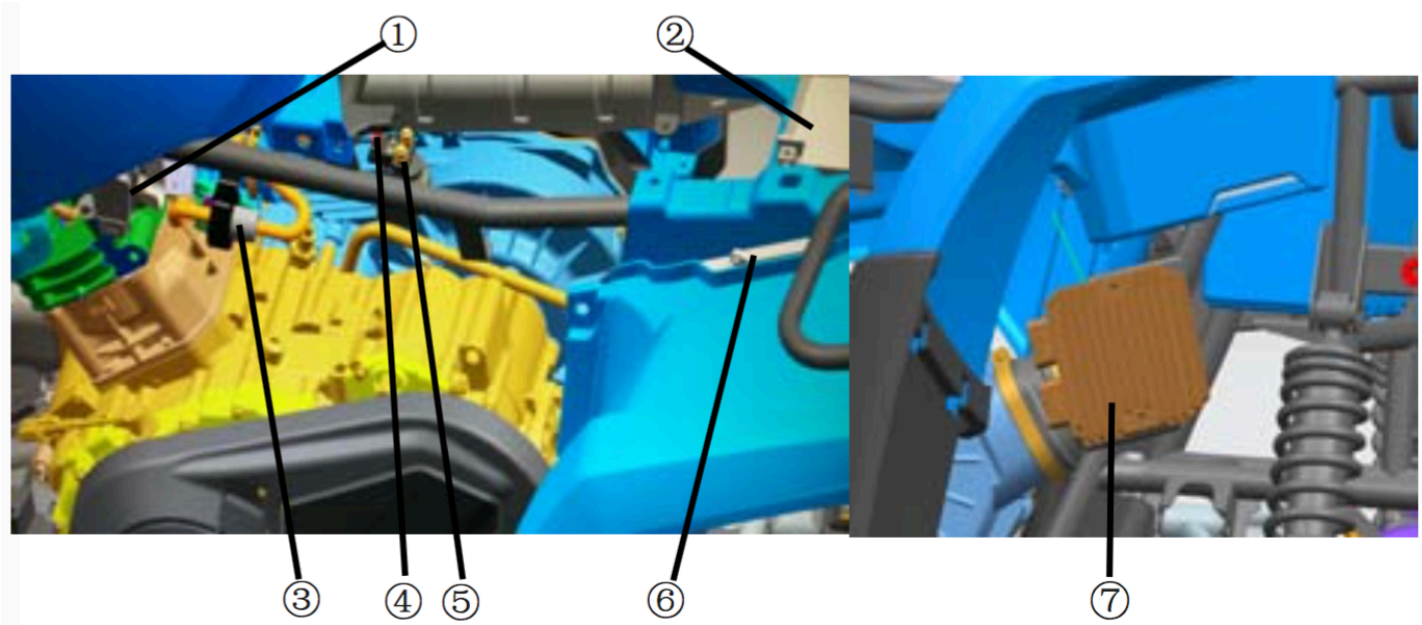

1. Zapaľovacia cievka
2. Akumulátor
3. Regulátor voľnobežných otáčok
4. Hlavná poistka 20A
5. Štartovacie relé
6. Riadiaca jednotka motora (ECU)
7. Regulátor napätia

Výmena žiarovky predných svetiel
Ak sa žiarovka predných svetiel poškodí, nasledovne ju vymeňte:

1. Odstráňte skrutky zo zadného krytu svetla a vyberte ho.
2. Ťahom odoberte gumový kryt na zadnej časti svetla.
3. Odstráňte zámok pružiny.
4. Vyberte žiarovku z držiaka svetla.

VAROVANIE
Pred uchopením alebo odstránením žiarovky vyčkajte, než žiarovka vychladne.

5. Vložte novú žiarovku (HS1 35W) do držiaka svetla a uzamknite ho pružinou. Nikdy sa nedotýkajte jej sklenenej časti holou rukou!
6. Držiak žiarovky nainštalujte otočením v smere hodinových ručičiek.
7. Umiestnite gumový kryt na zadnú časť svetla.
8. Skrutkami upevnite kryt svetiel.

Nastavenie svetlometov
UPOZORNENIE
Pre nastavenie svetlometov odporúčame kontaktovať dealera.
Otočením nastavovacej skrutky na zadnom kryte svetla možno nastaviť zvýšenie alebo zníženie kužeľa svetla.
Výmena žiarovky zadných svetiel
Ak sa žiarovka zadných svetiel poškodí, nasledovne ju vymeňte:

1. Odstráňte skrutky a vyberte kryt zadného svetla.
2. Vtlačením žiarovky a otočením proti smeru hodinových ručičiek vyberte žiarovku.
3. Vložte novú žiarovku, vtlačte a otočte v smere hodinových ručičiek.
4. Skrutkami pripevnite kryt svetla.

Nastavenie pružín predného a zadného zavesenia
Predbežné zaťaženie pružiny môže byť nastavené podľa váhy vodiča a jazdných podmienok.
POZNÁMKA
Keď nastavujete zadné tlmiče, zadné kolesá musia byť demontované.

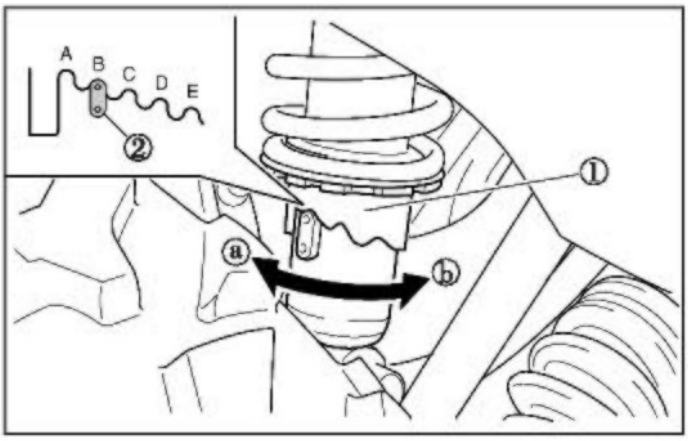

Nastavte zaťaženie pružiny nasledovne.
Pre zvýšenie zaťaženia pružiny otočte nastaviteľným krúžkom (1) v smere "a".
Pre zníženie zaťaženia pružiny otočte nastaviteľným krúžkom (1) v smere "b".
POZNÁMKA
Špeciálne kľúč (1) na účely nastavenia môžete zakúpiť u dealera.

Štandardné pozície nastavenia zaťaženie: B
A - minimum (ľahký)
E - maximum (ťažký)
VAROVANIE
Vždy nastavte tlmiče zhodne na pravej i ľavej strane.

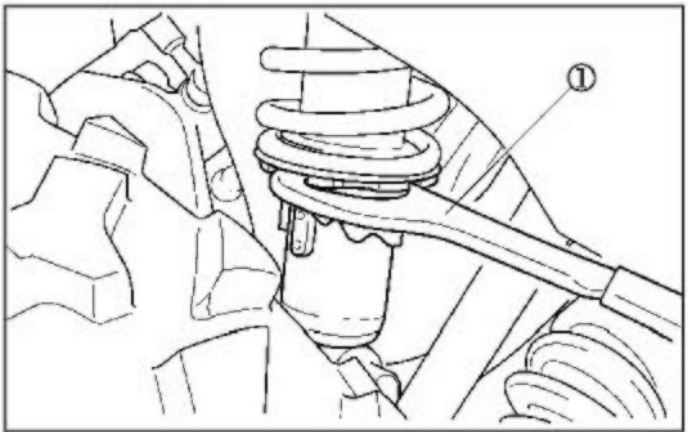

Nastavenie Nitrogen tlmičov odpruženia
Nitrogenové tlmiče (voliteľné príslušenstvo) majú miesto krúžku maticu (3) a zaisťovaciu maticu (2). Pre nastavenie najprv povoľte zaisťovaciu maticu (2) a maticou (3) navoľte vhodnú tvrdosť pružiny. Zaisťovaciu maticu (2) potom dotiahnite.

Pre nastavenie charakteristík útlmu otáčajte krúžky (1) a (4) umiestnenými v hornej a dolnej partii tlmiče. Navoľte vhodný útlm, ktorý je optimálny pre vaše použitie ATV. Vykonajte skúšobné jazdy a nastavujte charakteristiku do doby, než bude plne vyhovovať štýlu vašej jazdy.
<u>VAROVANIE</u>
Vždy nastavte tlmiče zhodne na pravej i ľavej strane.

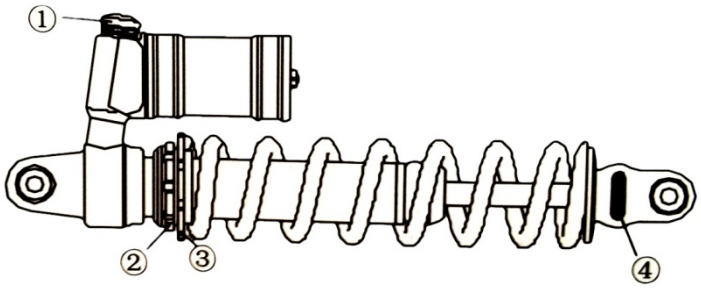

<u>Dôrazné varovanie</u>

Ak prevádzkujete ATV s nevhodne nastavenými tlmičmi, môže rýchlo dôjsť k poškodeniu tlmičov, závesov tlmičov a ďalších dielov súvisiacich so zavesením kolies.

Ponor vozidla

UPOZORNENIE

Ak sa váš stroj ponorí, môže dôjsť k významnému poškodeniu motora, keď sa stroj dôkladne neskontroluje. Predtým než naštartujete motor, odvezte ATV k dealerovi.

Ak nie je možné Vaše ATV k dealerovi odviezť, vykonajte tieto kroky:

1. Presuňte ATV na suchú zem alebo aspoň na úroveň vody, ktorá siaha po plošiny nôh..
2. Odstráňte sviečky zapaľovania.
3. Skontrolujte box filtra vzduchu a vysušte ho v prípade, že je tam voda.
4. Niekoľkokrát motor pretočte elektrickým štartérom.
5. Vysušte zapaľovacie sviečky a umiestnite ich, alebo ich nahraďte novými sviečkami.
6. Pokúste sa naštartovať motor. Ak je to nutné, opakujte vysúšanie. Nepreťažujte batériu a štartér.
7. Dopravte ATV k dealerovi na servis čo najskôr, bez ohľadu na to, či ste boli pri štartovaní úspešní.

POZNÁMKA

Ak sa voda dostala do CVT, preveďte procedúru vysušenia CVT.

NAVIJAK

ATV môže byť vybavené predným elektrickým navijakom. Jeho ovládanie je na riadidlách kolískovým ovládačom IN / OUT. Stlačením tlačidla OUT dôjde k odvíjaniu lana, stlačením IN navíjanie lana.

UPOZORNENIE

Navijak nie je vybavený koncovým vypínačom, dbajte preto na zvýšenú pozornosť pri navíjaní, aby nedošlo k úplnému navinutiu a následne k strhnutiu / zničeniu navijaka.

Nikdy nepoužívajte navijak pri vypnutom motore, vzhľadom k veľkému odberu prúdu môže dôjsť k vybitiu batérie a jej následnému zničeniu.

UPOZORNENIE

Navijak nie je vybavený brzdou, nepoužívajte ho teda napr. Na zaistenie štvorkolky pri prevoze na prívesu alebo k ťahanie bremena jazdou ATV, môže dôjsť k strhnutiu / zničeniu navijaka.

Elektrické navijaky montované (používané) vo štvorkolkách, UTV a SSV sú určené predovšetkým k núdzovému vyprosteniu samotného vozidla, na ktorom je navijak namontovaný. Ďalšími možnosťami použitia navijaka je ovládanie najrôznejšieho príslušenstva, ako napr. zdvíhanie snehovej radlice. Vo všetkých prípadoch používaní elektrického navijaku majte na pamäti, že navijak nesmie byť preťažovaný! Či už samotným preťažením max. ťažnej sily, (dané modelom navijaku), počtom cyklov zopnutie (navíjanie / odvíjanie), dĺžky pre jedno navíjanie pod zaťažením (2-3min), či veľkým trením a odporom laná, (dané nesprávnym navíjaním lana, napr . navíjanie k jednej strane bubna). Ďalším dôležitým faktorom možného prehriatia navijaku a jeho súčasťou je okolitá teplota pri ktorej je navijak používaný, a je teda nutné jeho používanie danej okolitej teplote prispôsobiť.

Maximálna ťažná sila navijaku je vždy uvedená priamo na štítku navijaku a to väčšinou v jednotke libier (LBS). (1 libra = 0,454 kilogramu). Táto najvyššia hodnota ťažnej sily však platí len pre prvú vrstvu závitov lana na bubne navijaka. Pre každú ďalšiu vrstvu lana na bubne sa ťažná sila znižuje.

Vo všetkých prípadoch preťaženie navijaka dôjde k jeho prehriatiu, pri ktorom hrozí strata jeho správnej funkcie, nevratné zničenie, poškodenie či zničenie samotnej štvorkolky (ATV, UTV, SSV), alebo dokonca požiaru, vážnemu poranenia či smrti.

V prípade, že je vaša štvorkolka vybavená elektrickým navijakom môže byť tento navijak k elektroinštalácii štvorkolky pripojený niekoľkými spôsobmi. Navijak môže byť zapojený úplne nezávisle na elektroinštaláciu štvorkolky, teda je možné ho zapnúť aj bez zapnutia spínacej skrinky štvorkolky alebo je zapojený cez elektroinštaláciu štvorkolky a pre jeho zapnutie je nutné zopnutie spínacej skrinky. Avšak v oboch prípadoch sú vždy silové vodiče stále pripojené k navijaku i akumulátoru. Dôrazne odporúčame v prípade nepoužívania navijaku odpojiť aspoň jeden najlepšie + vodič od akumulátora a pripojiť ho iba pri použití navijaka. Samozrejme je tiež možné či viac než vhodné použiť tzv. odpojovač akumulátora. Týmto sa vyvarujete neoprávneného, náhodného či inak spôsobeného zapnutia navijaka, ktoré môže viesť k jeho zničeniu, poškodeniu štvorkolky či dokonca požiaru.

Ak je váš navijak dovybavený diaľkovým ovládanie tak týmto odpojením tiež zaistíte, že vám prijímač diaľkového ovládania nebude neustále odoberať prúd z akumulátora štvorkolky a teda nedôjde k jeho predčasnému vybitiu.

Ak je váš navijak vybavený syntetickým (nylonovým) lanom dôrazne odporúčame aby ste používali ochranný návlek v miestach kde sa lano trie alebo sa dotýka nejakého predmetu, ktorý by mohol lano poškodiť. V prípade radlice s vodiacou rolnou lana je nutné roľnnu vybrať a nylonové lano preťahovať iba pod čap bez rolny. Či už používate navijak k akejkoľvek činnosti pre ktorú je určený, dbajte na to aby lano bolo vždy čo najviac kolmo k navijaku a nenavíjalo sa iba k jednej strane alebo cez seba na navíjací bubon navijaka. Ak sa tak už stane a lano je na navíjacom bubne navinuté cez seba či k jednej strane dôrazne odporúčame lano až k miestu odkiaľ bolo chybne navinuté znovu odvinúť a opäť ho správne v riadkoch a dôkladne utiahnuté znovu navinúť. Pri tejto činnosti je nutné používať ochranné rukavice. Pokiaľ je lano napr. rôzne navinuté cez seba, má na bubne navijaka podstatne väčší

priemer, čo môže pri častom používaní navijaku napr. Zdvíhanie radlice na sneh zapríčiniť lámanie, dreniu a celkovému poškodzovaniu lana navijaku.

Pozor, tieto elektrické navijaky nemajú žiadny koncový spínač, ktorý by automaticky zastavil navíjanie či odvíjanie lana v koncových polohách. Je pre to teda nutné dbať na citlivé dovíjanie či odvíjanie lana aby nedošlo k jeho zatiahnutie do rolien, alebo naopak k maximálnemu odvinutie lana, pri ktorom musí zostať na bubne navijaka min. 5 závitov lana. V prípade odvinutia celého lana môže dôjsť aj k navinutie na opačnú stranu a navijak (prípadne jeho brzda) nebude fungovať správne.

Nikdy neprekračujte maximálnu uvedenú ťažnú silu navijaka. (Podľa modelu navijaku)
Nikdy neprekračujte maximálny počet jednotlivých spínacích cyklov. Medzi jednotlivými spínacími cyklami musí byť minimálny časový odstup 20-30 sekúnd. Celkový neprerušený stav v tomto režime nesmie byť dlhší ako 15 min. Po tejto dobe musí byť činnosť navijaku prerušená do doby, než dôjde k ochladeniu navijaku a všetkých jeho súčastí. Na dĺžku cyklu pre prehriatie a spätné ochladenie navijaku a jeho súčasťou má priamy vplyv okolitá teplota pri ktorej je navijak používaný.
Nikdy neprekračujte maximálnu dĺžku 2-3 min. pre jedno navíjanie pod zaťažením.
Vždy navíjajte lano len kolmo k bubnu navijaka, alebo do maximálneho uhla 15 °, aby nedošlo k navinutiu lana k jednej strane a poškodeniu alebo zničeniu samotného lana či navijaka. Ak už dôjde k navíjaniu lana k jednej strane bubna, prerušte prácu, odviňte lano a overte, aby sa znovu lano navíjalo rovnomerne a kolmo k bubna navijaka.
Nikdy nepoužívajte navijak ako vlečné zariadenie.
Nikdy nepoužívajte navijak na zdvíhanie nákladov ani osôb.
Nepoužívajte navijak na zabezpečenie štvorkolky (ATV, UTV, SSV) pri preprave.
Nepoužívajte navijak v prostredí suchých a ľahko zápalných materiálov, kde hrozí jednoduché založenie požiaru.
Nikdy nepoužívajte navijak inak, než pre plynulé ťahanie statickou ťažnou silou.
Nikdy nepotápajte navijak ani jeho súčasti do vody.
Nikdy sa nedotýkajte navijaku a jeho súčastí bez ochranných pomôcok. Hrozí nebezpečenstvo popálenia.
Nikdy nepoužívajte samotné lano navijaka k ovinutiu kotviaceho bodu a zaháknutie háku na lano pre jeho zabezpečenie, inak dôjde k nevratnému poškodeniu lana. K ovinutie kotviaceho bodu vždy použite kotevné lano, popruh či reťaz.
Nikdy nezabudnite pred použitím navijaka skontrolovať správnu polohu zapnutia (zopnutie) spojky navijaku, kedy je prevodovka pevne zopnutá s bubnom navijaka. Väčšina navijakov umožňuje ručné voľné odvinutie lana, a to pomocou páčky spojky (brzdy), ktorá uvoľní spojenie prevodovku motora od bubna navijaka. Ak by bubon s prevodovkou nedokonale zopnutý mohlo by dôjsť k strate funkcie navíjanie, čo by viedlo k nevratnému poškodeniu alebo zničeniu navijaku, štvorkolky či dokonca vážnemu poraneniu alebo smrti.
Nikdy nenechávajte navijak silovo pripojený k akumulátoru. Navijak pripájajte iba na čas nevyhnutne potrebný na jeho používanie. Vždy po ukončení činnosti s navijakom ho odpojte od silového obvodu a to pomocou odpojovača alebo odpojením aspoň jedného najlepšie + silového vodiče od akumulátora. Ponechávať navijak stále pripojený k silovej časti elektrického obvodu môže byť doslova hazard. V krajnom prípade môže dôjsť aj k samovoľnému zopnutiu navíjanie či odvíjanie, čo môže mať za následok nezvratné poškodenie či zničenie samotnej štvorkolky (ATV, UTV, SSV), poškodenie či zničenie cudzieho majetku alebo dokonca požiaru, vážnemu poranenia či smrti.

Dôležité upozornenie, tieto typy elektrických navijaka nie sú určené pre dlhodobé veľmi časté a neprerušované navíjanie. K týmto účelom slúžia navijaky hydraulické, ktoré sú viac odolné proti prehriatiu, avšak nie sú vhodné pre montáž na stoji, ktoré nemajú vývod z hydraulického systému.

Vždy udržujte navijak a jeho súčasti v čistote pre jeho spoľahlivé a správne fungovanie. Pred každým použitím navijaka dôrazne odporúčame skontrolovať celkový stav navijaku, laná, rolien, vodičov, správny smer navíjania, atď.

Záverečné upozornenie:
Nedodržiavanie všetkých vyššie uvedených rád a pokynov môže vyústiť v nevratné poškodenie či zničenie častí štvorkolky, štvorkolky (ATV, UTV, SSV) samotnej, poškodenie či zničenie cudzieho majetku alebo dokonca požiaru, vážnemu poraneniu či smrti.

ÚDRŽBA, SKLADOVANIE A PRAVIDELNÁ STAROSTLIVOSŤ

Čistenie ATV
Čistenie Vášho ATV nezlepší len vzhľad stroja, ale tiež predĺži životnosť jednotlivých komponentov a povrchov a napomôže predchádzať a brániť korózii.

Umývanie ATV
Najlepší a najbezpečnejší spôsob umývania ATV je záhradnou hadicou a vodou s trochou neagresívneho mydla. Použite profesionálne rukavice na umývanie, najprv umyte hornú a potom dolnú časť stroja. Často oplachujte vodou a vysušte jelenicou, aby ste sa vyhli stopám po vode. Ak sa poškodí bezpečnostné nálepky, kontaktujte kvôli ich výmene dealera. Je výslovne zakázané

používať na umývanie ATV vysokotlakový umývací systém. Ak sa použije tento systém, hrozí poničeniu ložísk kolies, tesnenia, kapotáže, brzd, ochranných náterov, chrómovaných častí, varovných nálepiek a mnohých ďalších dielov.

POZNÁMKA

Po umytí premažte všetky mazacie miesta, ošetrite elektrické kontakty ochranným sprejom a nechajte stroj chvíľu naštartovaný, aby sa vyparila voda, ktorá sa prípadne dostala do motora alebo výfukového systému. Pre dlhšiu životnosť lakovaných povrchov ich konzervujte vhodným ochranným sprejom.

Voskovanie ATV

Vaša ATV môže byť navoskované neabrazívny voskovacou pastou. Vyvarujte sa nešetrných čistiacich prostriedkov, ktoré by mohli poškriabať kapotáž a lakované povrchy.

UPOZORNENIE

Niektoré prostriedky obsahujú agresívne chemikálie a môžu poškodiť plastické povrchy. Buďte opatrní pri ich používaní.

Premazanie lanovodov pri skladovaní

Skontrolujte všetky lanovody a premažte ich mazivom. Postupujte podľa sprievodcu údržby v servisnej časti tohto manuálu a premažte všetky súčiastky stroja mazivom určeným pre celoročnú údržbu.

Skladovanie akumulátora

Vyberte akumulátor zo stroja a pred jej uložením sa uistite sa, že je úplne nabitý. Pravidelne kontrolujte stav a ošetrujte pomocou udržiavacej nabíjačky určené pre gélové akumulátory.

Chladiaca zmes pri skladovaní

Vyskúšajte hustotu chladiva a v prípade potreby ho vymeňte. Chladivo by malo byť menené každé dva roky.

Skladovanie

Nastavte tlak v pneumatikách a bezpečne podložte ATV s pneumatikami cca 5 cm od zeme. Uistite sa, že je sklad dobre ventilovaný a ATV prekryte plachtou na ATV.

POZNÁMKA

Nepoužívajte plastový alebo nepriedušný materiál. Neumožňujú dostatočnú ventiláciu a môže dôjsť ku kondenzácii vody, ktorá môže podporiť koróziu a oxidáciu.

Ochrana pred koróziou

Na vašom ATV stroji, najmä na podvozku a súvisiacich častiach, sa môže postupom času objavovať na rôznych miestach povrchová korózia. Táto korózia vzniká prirodzeným pôsobením prostredia a zvýrazňuje sa zanedbávaním údržby, prevádzkou v zhoršených podmienkach, za dažďa, v zime, po zasolených komunikáciách, atď. K vzniku korózie prispievajú tiež nárazy drobných kamienkov, či piesku za jazdy, ktoré rozrušujú ochranný povrch jednotlivých dielov. Vo väčšine prípadov je táto korózia len kozmetickým problémom, bez akéhokoľvek vplyvu na bezpečnú funkciu. Pokiaľ chcete tejto korózii predchádzať, starajte sa starostlivo o stav svojho ATV, používajte preventívne ochranné prostriedky a pri výskyte poškodení od kamienkov nechajte postihnuté miesto bezodkladne opraviť. V prípade potreby pomôcť kontaktujte dealera.

Preprava ATV

Pri preprave stroja postupujte podľa tejto procedúry.

1. Vypnite motor a vyberte kľúč, aby ste predišli strate pri prevoze stroja.
2. Vždy zaraďte parkovací stupeň.
3. Uistite sa, že uzáver palivovej nádrže, olejový uzáver a sedadlo sú správne nainštalované.
4. Vždy ATV pripevnite pásmi k prepravnému vozidla pri použití vhodných pásov alebo povrazov.

RIEŠENIE PROBLÉMOV

Hnací remeň

Problém	Riešenie
Vychádzanie na pickup alebo na vysoký príves vo veľkom rozsahu.	Zaraďte na nízky prevod "L" pri nakladaní ATV, predídete tým príp. spáleniu remeňa.
Jazda do prudkého kopca hneď po naštartovaní.	Pri rozbiehaní v prudkom svahu, zaraďte nízky rýchlostný stupeň alebo zosadnite z ATV (po zaradení parkovacieho stupňa), vykonajte K-turn a zíďte zo svahu
Jazda pri nízkych otáčkach alebo pri nízkej cestovnej rýchlosti (približne do 20 km za hodinu)	Choďte rýchlejšie alebo zaraďte nízky rýchlostný stupeň. Nízky rýchlostný stupeň je významne doporučený kvôli teplote chladiča a dlhšej životnosti komponentov.

Nedostatočné zahriatie ATV vystaveného okolitým nízkym teplotám.	Motor zahrievajte aspoň 5 minút. Pri zaradenom neutráli 5- 7 x krátko pridajte plyn. Zahriaty remeň bude viac pružný a predchádza sa tak jeho zničeniu.
	Rýchlo pridajte plyn pre efektívne zopnutie spojky.
Pomalé a nedostatočné zopnutie spojky	Len pri zaradenom nízkom prevodovom stupni "L".
Ťahanie v nízkych otáčkach a nízkej cestovnej rýchlosti	Len pri zaradenom nízkom prevodovom stupni "L".
Pracovné použitie - sneh, hlina, atď.	Zaraďte nízky rýchlostný stupeň a opatrne, ale dostatočne rázne pridajte plyn pre zopnutie spojky. Môžete pripojiť aj pohon 4WD **VAROVANIE:** Príliš plynu môže spôsobiť stratu kontroly a prevrhnutie ATV. Zle zaradený pohon 4WD môže nenávratne poškodiť prevody.
Zapadnutý ATV v snehu alebo blate	Zaraďte nízky rýchlostný stupeň a opatrne, ale dostatočne rázne pridajte plyn pre zopnutie spojky. **VAROVANIE:** Príliš plynu môže spôsobiť stratu kontroly a prevrhnutie ATV.
Stúpanie cez veľké objekty bez rozjazdu	Zaraďte neutrál. Meňte otáčky motora od voľnobehu k plnému plynu. Niekoľkokrát opakujte. Plný plyn by nemal byť aplikovaný dlhšie ako 10 sekúnd. Kryt spojky by mal byť skontrolovaný v prípade presakovania.
Porucha spojky	Kontaktujte dealera.
Nepravidelný chod motora	Kontaktujte dealera.

V prípade, že nie ste schopní nájsť riešenie nižšie uvedených problém, kontaktujte dealera.

Netočí sa motor

Problém	Riešenie
Vypnutý spínač zapaľovania	Znovu zapnite spínač.
Nízke napätie v akumulátore	Dobite akumulátor na min. 12,5 V DC
Strata elektrického spojenia akumulátora	Skontrolujte všetky spoje a utiahnite.
Strata elektromagnetickej indukcie	Skontrolujte všetky spoje a utiahnite.

Motor sa točí, ale nenaštartuje

Problém	Riešenie
Bez benzínu	Doplňte palivo
Zablokovaný palivový ventil alebo filter	Kontrola a vyčistenie alebo výmena
Voda v palive	Vyčerpajte palivový systém a znova natankujte
Palivový ventil nefunguje	vymeňte
Staré alebo nedoporučené palivo	Natankujte nové palivo
Zablokovaná alebo chybná sviečka zapaľovania	Skontrolujte sviečku, v prípade potreby vymeňte
Žiadna iskra na sviečku zapaľovania	Skontrolujte sviečku, skontrolujte zapnutie spínača "stop"
Kľuková skriňa naplnená vodou alebo palivom	Ihneď navštívte dealera
Zaplavenie motora	Skontrolujte, vyčistite alebo vymeňte sviečku zapaľovania
Znečistený palivový filter	vymeňte filter
Nízke napätie v akumulátore	Nabite akumulátor na min. 12,5 V DC
Zlyhanie mechaniky	Navštívte dealera

Zvonenie alebo klepanie motora

Problém	Riešenie
Nekvalitné alebo nízkooktanové palivo	Nahraďte doporučeným palivom
Zlé nastavenie zapaľovania	Navštívte dealera
Nesprávna hodnota sviečky	Vymeňte sviečku

Zlyhanie motora

Problém	Riešenie
Slabá iskra od sviečky zapaľovania	Slabá iskra od sviečky zapaľovania
Nesprávna hodnota sviečky	Skontrolujte, vyčistite alebo sviečku vymeňte
Staré alebo nedoporučené palivo	Vymeňte sviečku
Nesprávne nainštalované káble sviečky	Natankujte nové palivo
Zlé nastavenie zapaľovania	Navštívte dealera
Zlyhanie mechaniky	Navštívte dealera

Nepravidelný chod motoru, vynechávanie alebo strieľanie do motora

Možná príčina slabej sviečky	Riešenie
Zablokovaná alebo chybná sviečka zapaľovania	Skontrolujte sviečku, v prípade potreby vymeňte
Opotrebovaný alebo chybný kábel sviečky zapaľovania	Navštívte dealera

Nesprávna hodnota sviečky	Vymeňte sviečku
Vynechávanie zapaľovania	Skontrolujte všetky spoje a upevnite
Voda v palive	Vymeňte palivo
Nízke napätie v akumulátore	Dobite batériu na min. 12,5 VDC
Upchaté odvetranie nádrže	Skontrolujte a vymeňte
Nesprávne palivo	Nahraďte doporučeným palivom
Zablokovaný vzduchový filter	Skontrolujte a vyčistite alebo vymeňte
Zlá funkcia obmedzovača spätného chodu	Navštívte dealera
Zlá funkcia elektronickej kontroly plynu	Navštívte dealera
Iné mechanické zlyhanie	Navštívte dealera
Možné ochudobnenie palivovej zmesi	**Riešenie**
Malé množstvo alebo kontaminované palivo	Doplňte alebo vymeňte palivo, vyčistite palivový systém
Nízkooktanové palivo	Nahraďte odporúčaným palivom
Zablokovaný palivový filter	Vymeňte filter
Možné obohatenie palivovej zmesi	**Riešenie**
Palivo je vysokooktánovej	Vymeňte za menej oktánové palivo

Motor sa zastaví alebo stráca silu

Problém	Riešenie
Nedostatok paliva	Natankujte
Upchaté odvetranie nádrže	Skontrolujte a vymeňte
Voda v palive	vymeňte palivo
Zablokovaná alebo chybná sviečka zapaľovania	Skontrolujte sviečku, v prípade potreby vymeňte
Opotrebované alebo chybné káble sviečky zapaľovania	Navštívte dealera
Nesprávna hodnota sviečky	Vymeňte sviečku
Vynechávanie zapaľovania	Skontrolujte všetky spoje a upevnite
Nízke napätie v akumulátore	Dobite akumulátor na 12,5 VDC
Nesprávne palivo	Nahraďte doporučeným palivom
Zablokovaný vzduchový filter	Skontrolujte a vyčistite alebo vymeňte
Zlá funkcia obmedzovača spätného chodu	Navštívte dealera
Zlá funkcia elektronického zapaľovania	Navštívte dealera
Iné mechanické zlyhanie	Navštívte dealera
Prehriaty motor	Vyčistite kryt chladiča a exteriér motora

ŠPECIKÁCIE

	X450/520	X450-A/520-A
Rozmery:		
Celková dĺžka x šírka x výška	2100 x 1100 x 1150 mm	2300 x 1100 x 1150 mm
Rázvor	1260 mm	1460 mm
Minimálna svetlá výška	250 mm	250 mm
Rádius otáčania	4000 mm	4,000 mm
Hmotnosť:		
Suchá hmotnosť (bez náplní):	335 kg	350 kg
Motor:		
Typ motoru	191Q, 4-taktný jednovalec, SOHC	
Objem	400 cm^3 (X450) / 495 cm^3 (X520)	
Vŕtanie x zdvih	91 x 61,5 mm (X450) / 91 x 61,2 mm (X520)	
Kompresný pomer	10,3 : 1	
Štartovací systém	Elektrický štartér	
Systém mazania	Tlakovým olejom	
Motorový olej:	*Dôrazne doporučený MOTOREX ATV QUAD 4T*	
Typ	SAE10W-40/SF	

Množstvo bez výmeny olejového filtra S výmenou olejového filtru Množstvo pri generálnej oprave	2,8 l 2,9 l 3,0 l
Zadná olejová skriňa prevodovky: Typ Množstvo pri výmene oleja Celkové množstvo	*Dôrazne doporučený MOTOREX* SAE10W/40 SF nebo SAE80W/90 GL-4 0,25 l 0,30 l
Predná olejová skriňa prevodovky: Typ Množstvo pri výmene oleja Celkové množstvo	*Dôrazne doporučený MOTOREX* SAE10W/40 SF nebo SAE80W/90 GL-4 0,28 l 0,33 l
Vzduchový filtr:	Suchý typ s predfiltrom
Palivo: Typ Kapacita palivové nádrže Kapacita rezervy	 Bezolovnatý benzín BA95 15 l 4,0 l
Doprava paliva: Typ Výrobca	 Elektronické vstrekovanie EFI BOSCH
Sviečka zapaľovania: Typ / výrobca Odtrh	 DCPR8E (NGK) 0,8 - 0,9 mm
Typ spojky:	Bezspojkový variátor CVTECH
Prevody Typ prevodovky Sekundárne prevody Spätný chod Pracovné redukcia	 Variátor Hriadeľom Áno Áno
Podvozok: Typ rámu	 Oceľový, priestorový rám
Pneumatiky: Typ Veľkosť - predné Veľkosť - zadné	 Bezdušové AT24x8-12 alebo 25x8-12“ AT24x10-12 alebo 25x10-12“
Tlak pneumatík: Predné pneu: Zadné pneu:	 56 kPa nebo 45 kPa 42 kPa nebo 45 kPa
Brzdy: Predná brzda Zadná brzda	 Dvojitá disková brzda Jednoduchá disková brzda
Zavesenie kolies: Predné zavesenie Zadné zavesenie	 Dvojité A ramena – oceľ alebo kovaný dural Dvojité A ramena – oceľ alebo kovaný dural
Tlmiče odpruženia: Predný tlmič Zadný tlmič	 Vinuté pružiny / olejový alebo hydropneumatický tlmič Vinuté pružiny / olejový alebo hydropneumatický tlmič
Zdvihy pruženia: Predné Zadné	 180 mm 180 mm
Ťažné zariadenie: Typ Prevádzkové zaťaženie schválené pre cestnú prevádzku Kolmé zaťaženia na ťažné zariadenie Odporúčané zaťaženie / maximálne zaťaženie	 X50 s elektrickou zásuvkou - homologované 150 kg 15 kg 350 kg / až 1000 kg pri kontrolovanom ťahaní
Elektroinštalácia: Systém zapaľovania Systém alternátora Kapacita akumulátora	 ECU A.C. magneto 12 V, 30 Ah
Typ svetiel: Hlavné svetlá Denné svietenie	*Elektrické napätie, výkon x množstvo:*12 V, 35W x 2 HS1 12 V, 35W x 2 12 V, W16W 16W x 2

Predné smerové svetlá	12 V, E10W 10W x 2
Zadné smerové svetlá	12 V, 3LED/1,5W x 2
Predné pozičné svetlá	12 V, 21/5W x 1
Koncové svetlo brzdy	12 V 5W W5W
Osvetlenie registračnej značky	LED
Kontrolky: Neutrál, Spiatočka, Parkovací, Rýchly a Nízky stupeň, 4WD, Diff, Smerovky, Diaľkové svetlá	

Wiring Diagram

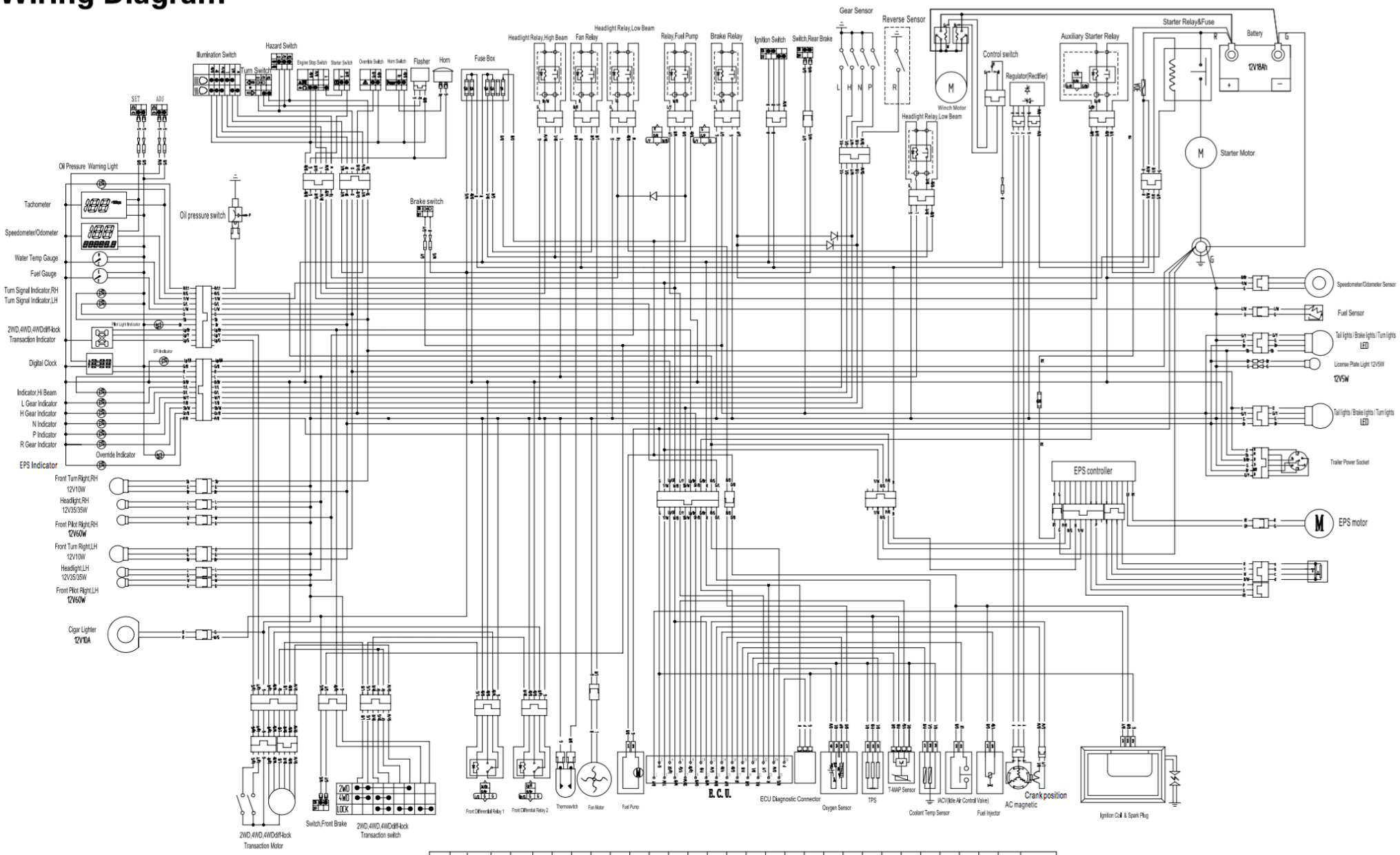

Code	R	R/W	B	B/W	B/Y	B/Br	B/L	B/R	G	G/R	G/Y	G/B	G/W	G/L	L	L/R	L/B	L/W	L/G	O	O/B	O/W	O/L	W	W/Y	W/L	W/Br	W/G	W/B	Lg/LR
Color	Red	Red/White	Black	Black/White	Black/Yellow	Black/Brown	Black/Blue	Black/Red	Green	Green/Red	Green/Yellow	Green/Black	Green/White	Green/Blue	Blue	Blue/Red	Blue/Black	Blue/White	Blue/Green	Orange	Orange/Black	Orange/White	Orange/Blue	White	White/Yellow	White/Blue	White/Brown	White/Green	White/Black	Light green/Light red
Code	Y	Y/W	Y/R	Y/B	Y/L	Gr	Gr/R	Gr/W	Gr/B	Br	Br/R	Br/L	Br/G	Br/W	Br/B	Lg	Lg/R		Lg/G		Lg/Y		Lg/Br		Lg/B		Sb	Sb/W	G/P
Color	Yellow	Yellow/White	Yellow/Red	Yellow/Black	Yellow/Blue	Gray	Gray/Red	Gray/White	Gray/Black	Brown	Brown/Red	Brown/Blue	Brown/Green	Brown/White	Brown/Black	Light green	Light green/Red		Light green/Green		Light green/Yellow		Light green/Brown		Light green/Black		Sky blue	Sky blue/White	Green/Purple

PRÍSLUŠENSTVO

Vaša ATV umožňuje montáž širokého sortimentu pracovného príslušenstva. Váš díler Vám môže ponúknuť široký sortiment vhodného a schváleného príslušenstva. Zásady montáže a použitia príslušenstva vždy prediskutujte s dealerom a vyžiadajte si jeho súhlas s použitím príslušenstva. Montáž neschváleného príslušenstva je striktne zakázaná a môže byť v prevádzke vysoko nebezpečná!

ZÁRUKA

Limitovaná záruka na stroje JourneyMan - All Terrain Vehicles
Dovozca týmto zaručuje pôvodnému kupcovi, že originálne diely nového stroja JourneyMan budú v prípade porúch spôsobených chybnou montážou, chybným spracovaním, alebo chybným materiálom bezplatne vymenené. Práca spojená s výmenou týchto dielov nebude účtovaná. Táto záruka sa nevzťahuje na ďalšie náklady spojené s dopravou stroja do servisného centra, umývaním a ďalšími úkonmi priamo nesúvisiacimi s poruchou. Taktiež sa nevzťahuje na diely spotrebného charakteru, podliehajúce prirodzenému opotrebeniu, ktoré môžu mať nižšiu životnosť, než je životnosť celého stroja. Záruka sa ďalej nevzťahuje na opotrebenie stroja spôsobené bežnou prevádzkou ATV.
Pôvodný kupujúci musí prevádzkovať a udržiavať stroj podľa inštrukcií uvedených v tomto manuáli a na štítkoch stroja. Po objavení poruchy musí túto skutočnosť písomne oznámiť najneskôr do desiatich dní na adresu autorizovaného dealera.

Všeobecné výnimky zo záruky: Táto limitovaná záruka nezahrňuje akúkoľvek náhradu za zlyhanie dielov, alebo poškodenie stroja pri zistení nasledujúcich okolností:
Abnormálne zaťaženie a prevádzku stroja, zahŕňajúce prejdení viac ako 10000 km v čase trvania záručnej lehoty alebo používanie v extrémne sťažených podmienkach kladúcich na stroj zvýšené nároky, než je obvyklé.
Zanedbanie údržby, servisných operácií a použitie neschválených, neoriginálnych a nevhodných dielov a náplní.
Hrubé zaobchádzanie so strojom.
Nevhodné používanie stroja, zahŕňajúci pretekanie, skákanie, kaskadérsky štýl jazdy, alebo ďalšie aktivity v tomto manuáli zakázané.
Prenájmu, či nájmu stroja a použitia stroja na komerčné účely.