UŽÍVATEĽSKÝ MANUÁL

ECOOTER E2R

ECOOTER

JOURNEYMAN

OBSAH

ÚVOD 2
BEZPEČNOSTNÉ UPOZORNENIA 2
SÚČASTI VOZIDLA 3
PRÍSTROJOVÁ DOSKA / DISPLEJ 4
OVLÁDACIE PRVKY VOZIDLA 5
SPÍNAČE ĽAVÉHO RIADIDLA 5
SPÍNAČE PRAVÉHO RIADIDLA 6
ŠTARTOVACIE TLAČIDLO 6
DIALKOVÉ OVLÁDANIE SMART / ODOMYKANIE A ZAMYKANIE VOZIDLA 7
SPÍNACIA SKRINKA / ZAPAĽOVANIE / MECHANICKÝ ZÁMOK 7
ÚLOŽNÉ PRIESTORY 8
SKLÁPACIE OPIERKY NÔH 9
OVLÁDÁNIE VOZIDLA 9
KONTROLA PRED JAZDOU 9
ŠTARTOVANIE A JAZDA 10
BATÉRIA (akumulátor) 12
NABÍJANIE BATÉRIE – INTERNÉ 12
NABÍJANIE BATÉRIE – EXTERNÉ 12
PARARELNÉ ZAPOJENIE BATÉRIÍ 13
SKLADOVANIE, ÚDRŽBA A PREPRAVA BATÉRIE 14
MOBILNÁ APLIKÁCIA ECOOTER 14
INŠTALÁCIA A PÁROVANIE APLIKÁCIE SO SKÚTROM 14
AKTUALIZÁCIA SOFTWARU 15
ÚDRŽBA SKÚTRA 16
DENNÁ ÚDRŽBA A ČISTENIE 16
PRAVIDELNÁ ÚDRŽBA 16
TABUĽKA DOPORUČENÝCH ÚKONOV 16
ELEKTRICKÁ SCHÉMA 17
TABUĽKA CHYBOVÝCH KÓDOV 18
TECHNICKÉ INFORMÁCIE 20
DIAGNOSTIKA A RIEŠENIE PROBLÉMOV 21

ÚVOD

Vitajte v rodine majiteľov elektrických skútrov Ecooter!
Uistite sa, že sú Vám inštrukcie v tejto príručke jasné a pred každou jazdou sa uistite že ste uzrozumený s bezpečnou obsluhou vozidla.
V prípade ďalších otázok sa neváhajte obrátiť na Vášho predajcu.

BEZPEČNOSTNÉ UPOZORNENIE

Pre bezpečnú obsluhu a prevádzku vozidla dodržiavajte pokyny nižšie:

- Ak užívate lieky ktorú môžu ovplyvniť schopnosť riadenia, odporúčame vozidlo nepoužívať
- Pri jazde sa vždy riaďte miestnymi dopravnými predpismi
- Vždy noste bezpečnostné prvky: odev, prilbu, okuliare a rukavice
- Pred každou jazdou vykonajte kontrolu, či je vozidlo schopné jazdy. Uistite sa, že svetlá, brzdy, plyn atď. fungujú ako majú.
- Pri jazde nepoužívajte mobilný telefón.

SÚČASTI VOZIDLA

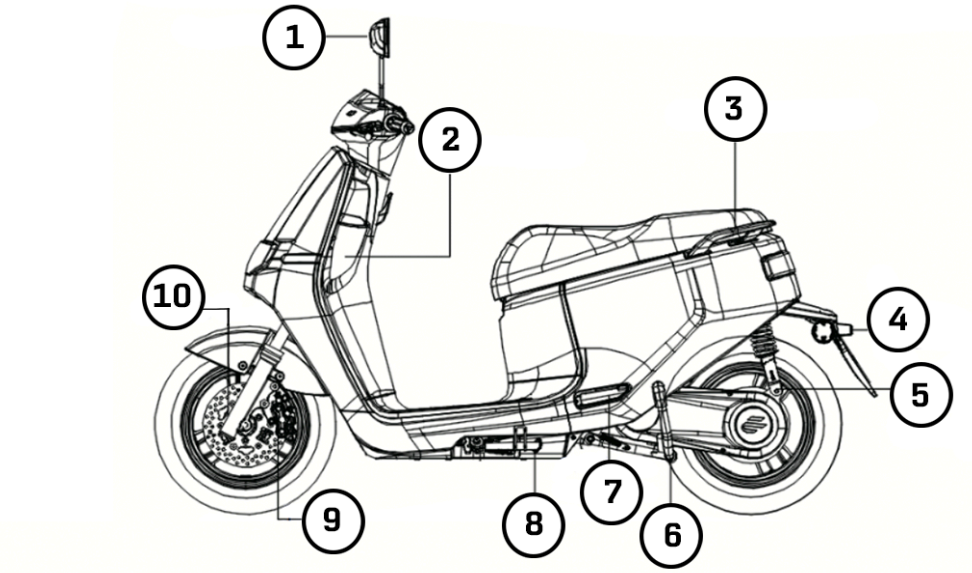

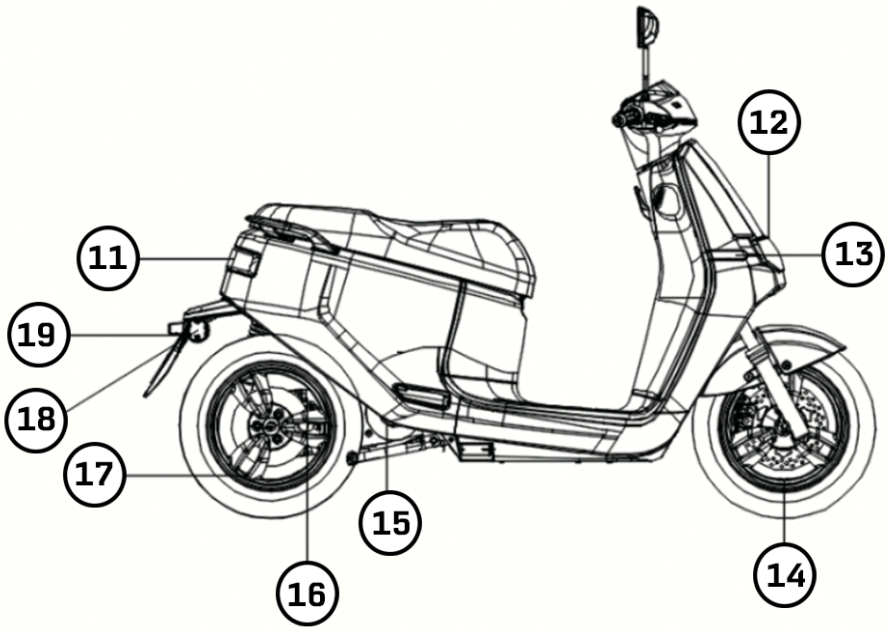

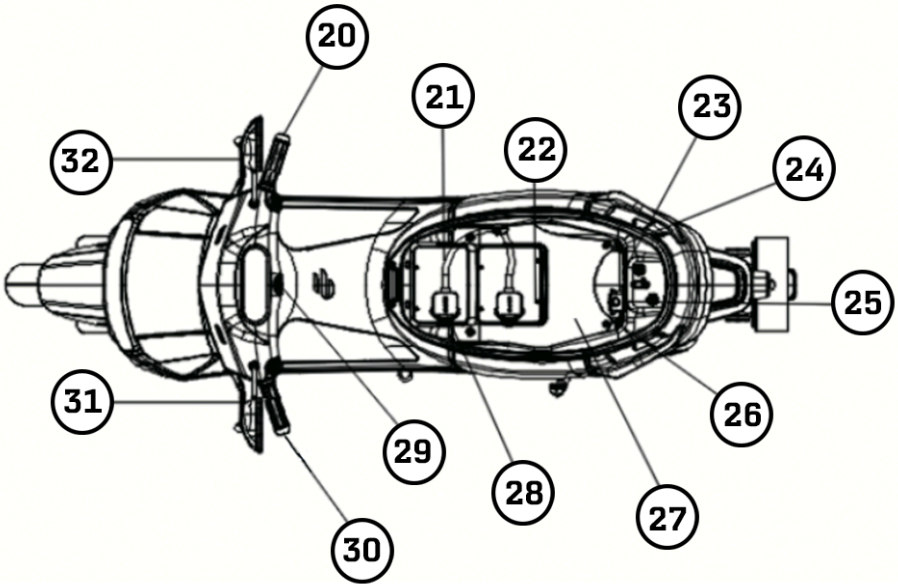

1	Spätné zrkadlo	**9**	Predná brzda	**17**	Náboj zadného kolesa	**25**	Nabíjací port
2	Úložný priestor	**10**	Predná vidlica	**18**	Bočné odrazové sklo	**26**	Zamykanie batérie proti krádeži
3	Zadné madlá	**11**	Koncové svetlo	**19**	Osvetlenie EČ	**27**	Úložný priestor pod sedadlom
4	Zadné odrazové sklo	**12**	Predné svetlo	**20**	Ovládanie plynu	**28**	Port pripojenie batérie
5	Zadný tlmič	**13**	Smerové svetlo	**21**	Hlavná batéria	**29**	Štartovacie tlačidlo
6	Hlavný stojan	**14**	Náboj predného kolesa	**22**	Prídavná batéria	**30**	Pravé riadidlá
7	Sklopná opierka nôh	**15**	Motor	**23**	VIN kód	**31**	Páka zadnej brzdy
8	Bočný stojan	**16**	Zadná brzda	**24**	Zamykanie batérie proti krádeži	**32**	Páka prednej brzdy

PRÍSTROJOVÁ DOSKA / DISPLEJ

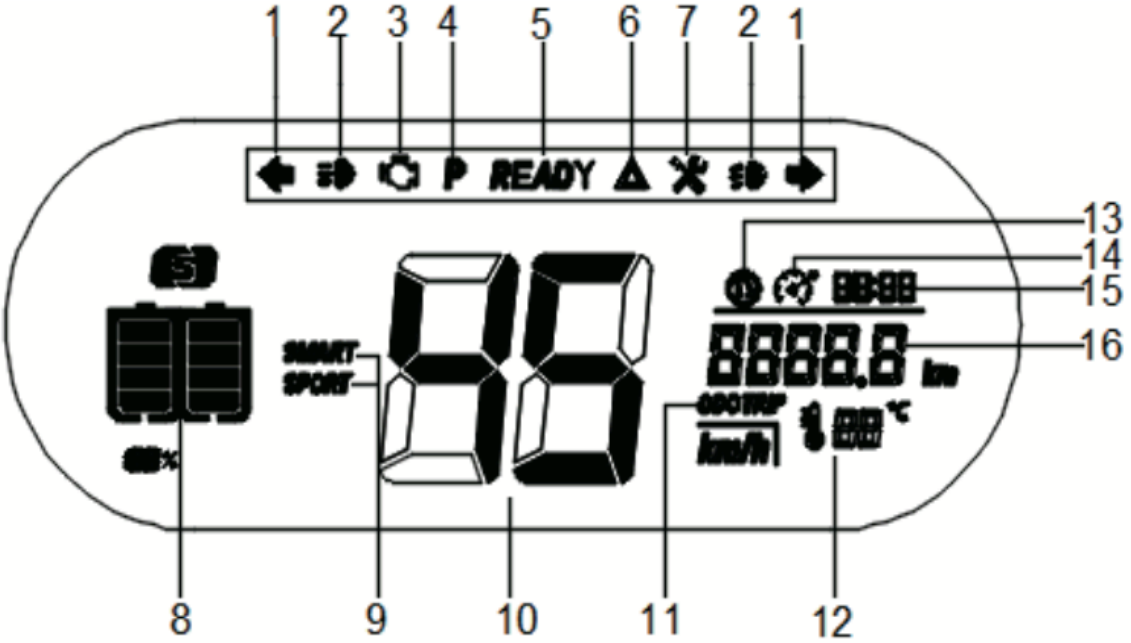

1	Indikátor smerových svetiel	**9**	Ukazovateľ jazdného módu	SMART = nízka rýchlosť SPORT = vysoká rýchlosť
2	Indikátor predného svetla	**10**	Indikátor rýchlosti	
3	Indikátor diagnostiky	**11**	Indikátor módu vzdialenosti	Odo: celková prejdená vzdialenosť Trip: vzdialenosť za určitú dobu
4	Indikátor parkovania	**12**	Ukazovateľ teploty	
5	Indikátor "READY"	**13**	Indikátor sklopeného stojanu	
6	Indikátor výstrahy	**14**	Tempomat	
7	Indikátor chyby	**15**	Hodiny	
8	Ukazovateľ kapacity batérie	**16**	Počítadlo kilometrov	

	Ukazatel výstrahy / chyby: Rozbliká se pokud se v systému objevila chyba
	Ukazatel potkávacích světel
	Kontrolka pravidelné údržby / selhání: Rozsvítí se pokud je nutné dodržet interval pravidelné údržby nebo selhání v systému
	Kontrolka diagnostiky
	Kontrolka teplotní ochrany systému: Rozsvítí se pokud je teplota systému nebo baterie abnormálně vysoká. Systém automaticky sníží příkon nebo úplně odpojí systém od proudu
	Ukazatel směrových světel
	Ukazatel dálkových světel

OVLÁDACIE PRVKY VOZIDLA
SPÍNAČE ĽAVEJ STRANY RIADIDIEL (Spínač stretávacích svetiel * Prepínač smerových svetiel)

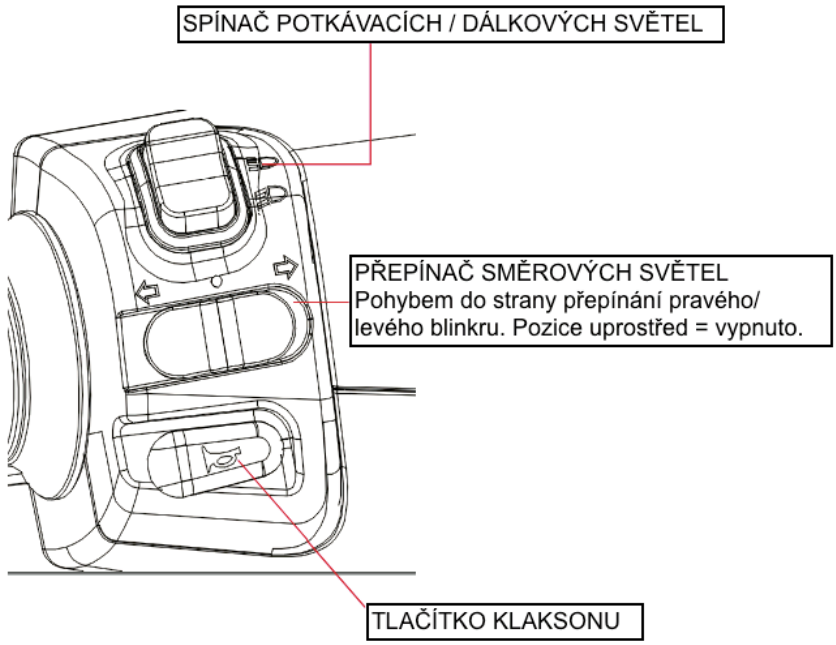

SPÍNAČE PRAVEJ STRANY RIADIDIEL

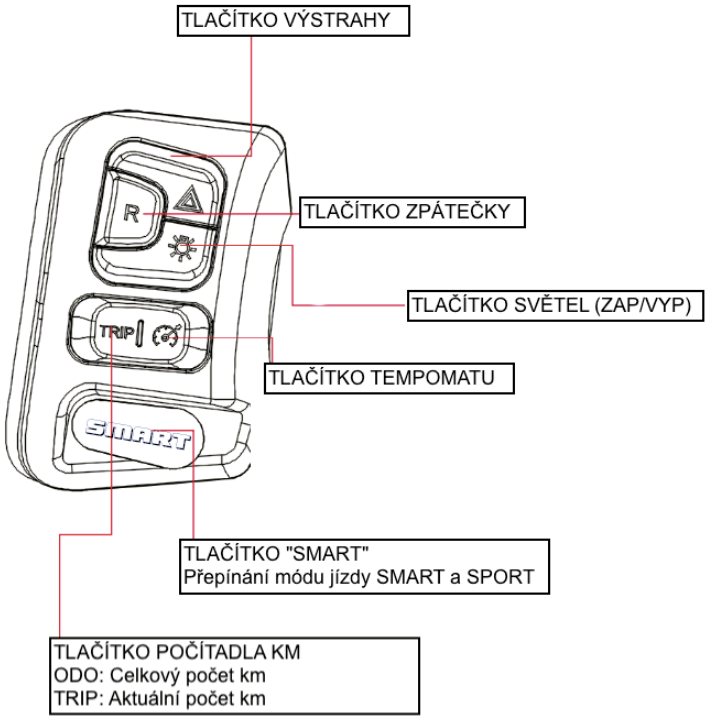

ŠTARTOVACIE TLAČIDLO

Po odomknutí vozidla diaľkovým ovládačom / pomocou aplikácie / kľúčikom, stlačte štartovacie tlačidlo, vozidlo sa prepne do pohotovostného režimu a možno ho používať.

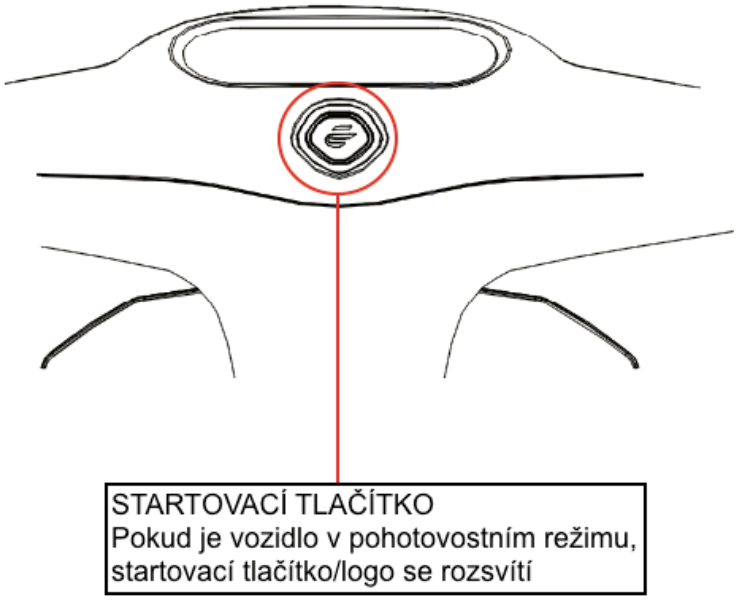

DIAĽKOVÉ OVLÁDANIE SMART / ODOMYKANIE A ZAMYKANIE VOZIDLA

Pre jednoduché odomknutie / zamknutie vozidla stačí stlačiť spodnú stranu prednej časti ovládača na vzdialenosť max. 10 metrov.

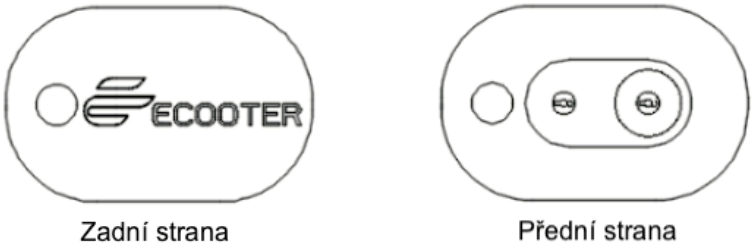

ODOMKNUTIE

1. Ak je vozidlo zamknuté, stlačte diaľkový ovládač pre odomknutie
2. Predné a zadné svetlá prebliknú, ozve sa zvukový signál, rozsvieti sa prístrojová doska a vozidlo je odomknuté.

ZAMKNUTIE

1. Ak je vozidlo odomknuté pre jeho zamknutie stlačte tlačidlo na diaľkovom ovládači
2. Predné a zadné svetlá prebliknú, ozve sa zvukový signál, zhasne prístrojová doska a vozidlo je zamknuté.

SPÍNACIA SKRINKA / ZAPAĽOVANIE / MECHANICKÝ ZÁMOK

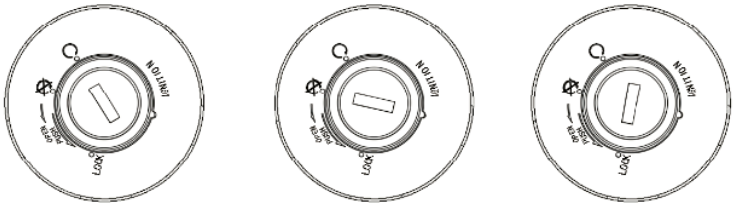

ON (ZAP) - Vozidlo je možné používať, motor je pripravený
OFF (VYPNUTÉ) - Vozidlo je vypnuté, motor nie je pripravený
LOCK (zamknutie) - Riadidlá vozidla sú zamknuté, nemožno používať ovládacie spínače

POZNÁMKA
Pri parkovaní vozidla, otočte riadidlá doľava, vsuňte kľúč do zapaľovania a otočte do polohy "LOCK". Vozidlo je zamknuté.

ÚLOŽNÉ PRIESTORY

1. Ak je vozidlo zamknuté pre otvorenie úložných priestorov stlačte a podržte tlačidlo odomykania na diaľkovom ovládači po dobu 2 s.
2. Ak je vozidlo odomknuté a nie je používané (stojí) stlačte a podržte tlačidlo odomykania na diaľkovom ovládači pre odomknutie úložného priestoru pod sedadlom
3. V úložných priestoroch nenechávajte cennosti
4. Môže sa stať, že úložný priestor pod sedadlom sa nedá zatvoriť z dôvodu veľkého množstva naukladaných vecí, v tomto prípade zatlačte na koniec sedadla a stlačte tlačidlo diaľkového ovládača. Po cvaknutí môžete otvoriť priestor pod sedadlom.
5. Ak je batéria vybitá, úložný priestor možno otvoriť iba mechanicky, kľúčikom.

VAROVANIE
Nikdy sa nepokúšajte otvoriť úložný priestor počas jazdy!

SKLÁPACIE OPIERKY NÔH

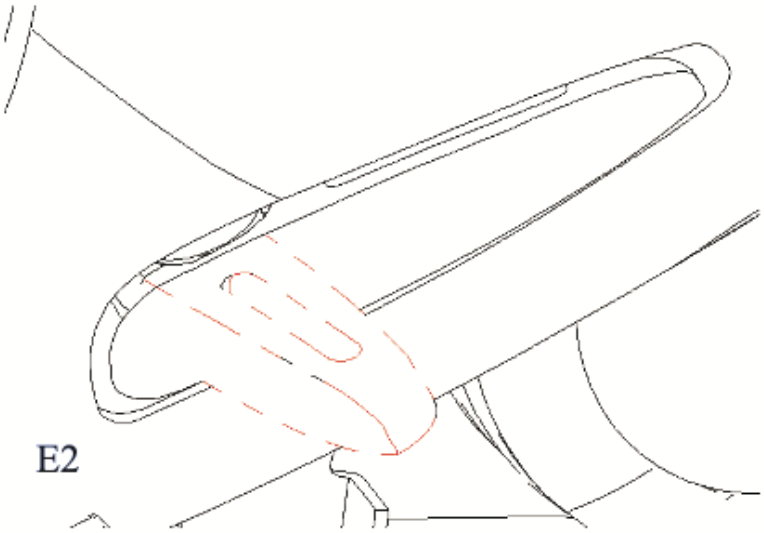

This footrest is open now

OVLÁDANIE VOZIDLA
KONTROLA PRED JAZDOU
Pred každou jazdou sa uistite, že je vozidlo schopné bezpečnej prevádzky!

1 - Ovládanie riadidiel ide zľahka a je stabilné
2 - Spínače pravého a ľavého riadidla fungujú dobre
3 - Grip plynu funguje ako má, jeho vôľa je správna a nezasekáva sa
4 - Uistite sa, že tlak v pneumatikách je zodpovedajúca a bezpečný
(Predný: 1,8 - 2,2 kPa; zadný: 2,0 - 2,5 kPa)
5 - Uistite sa, že pneumatiky nie sú poškodené alebo opotrebované
6 - Vzorka pneumatík zodpovedá normám bezpečnej prevádzky
7 - Indikátory prístrojovej dosky ukazujú správne hodnoty
8 - Batéria je dostatočne nabitá
9 - Predné, koncové, smerové svetlá fungujú správne
10 - Klaksón pracuje správne
11 - Očistite spätné zrkadlá a nastavte do správnej pozície
12 - Brzdový systém funguje správne a hladina brzdovej kvapaliny je dostatečná
13 - V prípade ďalších otázok sa obráťte na autorizovaného predajcu

ŠTARTOVANIE A JAZDA

A) Pre naštartovanie vozidla stlačte tlačidlo na vozidle alebo cez aplikáciu ECOOTER alebo otočte kľúčikom do polohy "ON". Rozsvietia sa obrysové a zadné svetlá, osvetlenie EČ a tlačidlo štartovania zostane rozsvietené po celú dobu.

Odemknutí dálkovým ovladačem

Odemknutí přes aplikaci

Odemknutí klíčkem

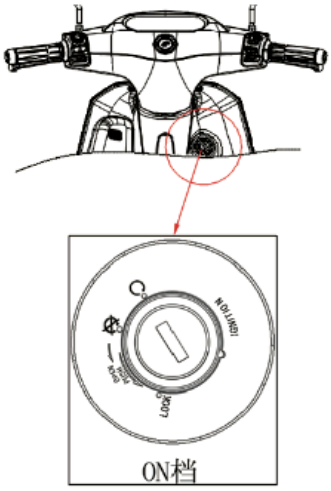

B) Nasaďte si prilbu, zaklopte hlavný a bočný stojan

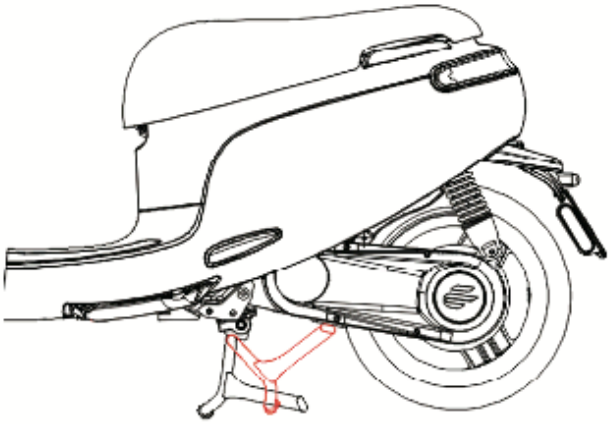

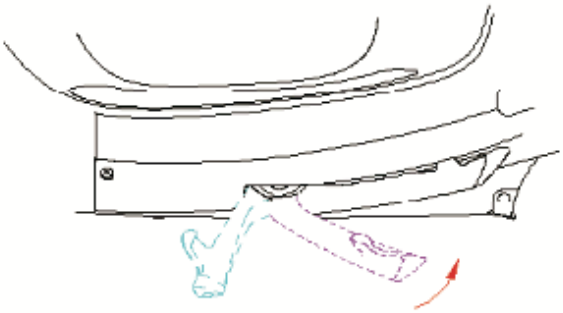

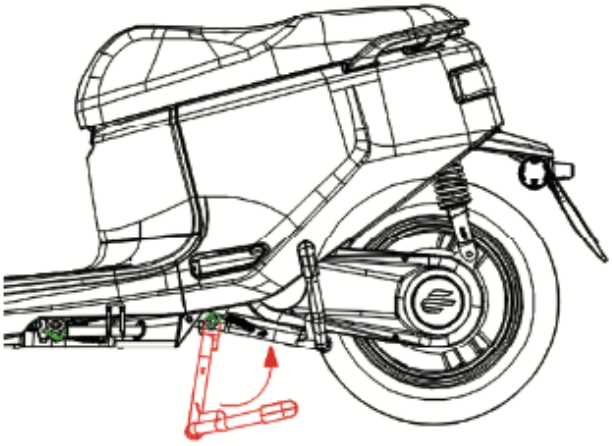

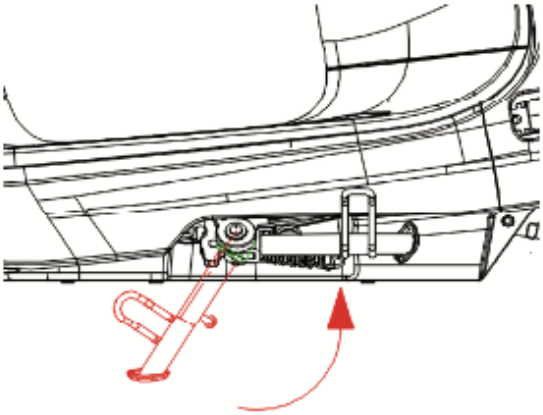

C) Stlačte tlačidlo E, ozve sa zvukový signál, že je aplikácia úspešne pripojená k vozidlu. Pre jazdu pridajte plyn.

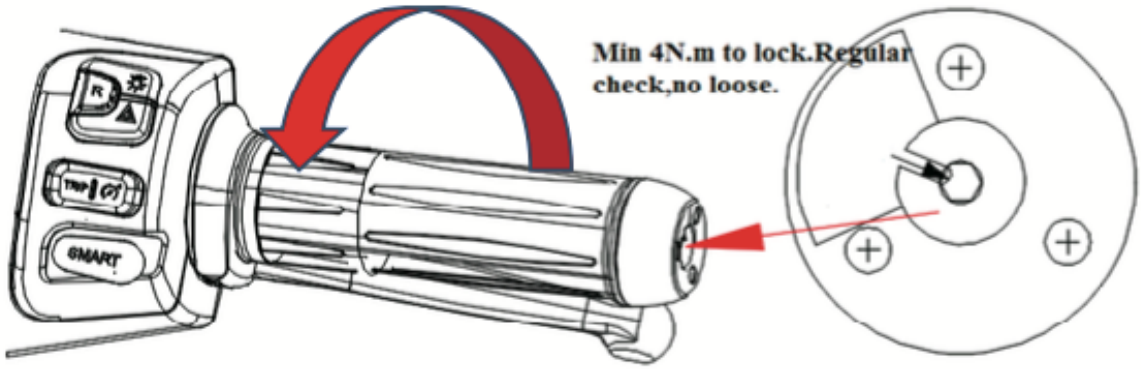

UPOZORNENIE
Pred jazdou sa uistite, že skrutka vôľa plynu je dotiahnutý (4Nm)

BATÉRIA (AKUMULÁTOR)
NABÍJANIE BATÉRIE – INTERNÉ
1) Pripojte nabíjačku k batérii
2) Zapojte nabíjačku do zásuvky, rozbliká sa dióda ktorá značí nabíjanie vnútorných článkov
3) Keď je batéria plne nabitá, všetky diódy svietia na zeleno.

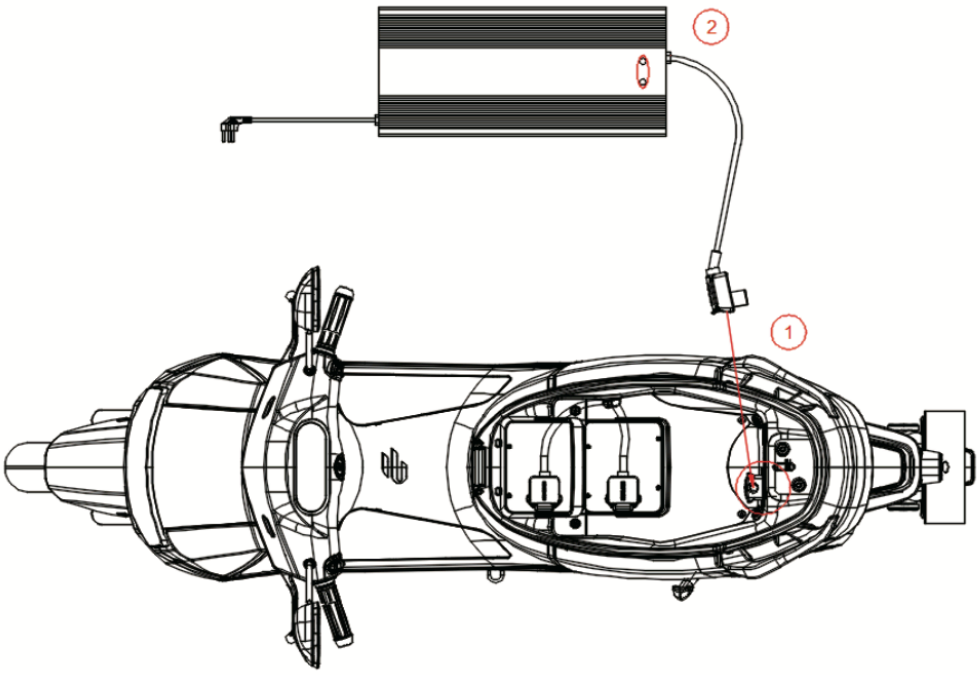

NABÍJANIE BATÉRIE - EXTERNÉ
1) Uistite sa že je vozidlo vypnuté. Otvorte sedadlo, odpojte batériu a vyberte ju zo skútra
2) Pripojte hlavné nabíjací kábel k nabíjaciemu portu batérie a potom zapojte nabíjačku do zásuvky.

3) Pri nabíjaní postupne blikajú všetky diódy, až je batéria plne nabitá všetky diódy svietia na zeleno.

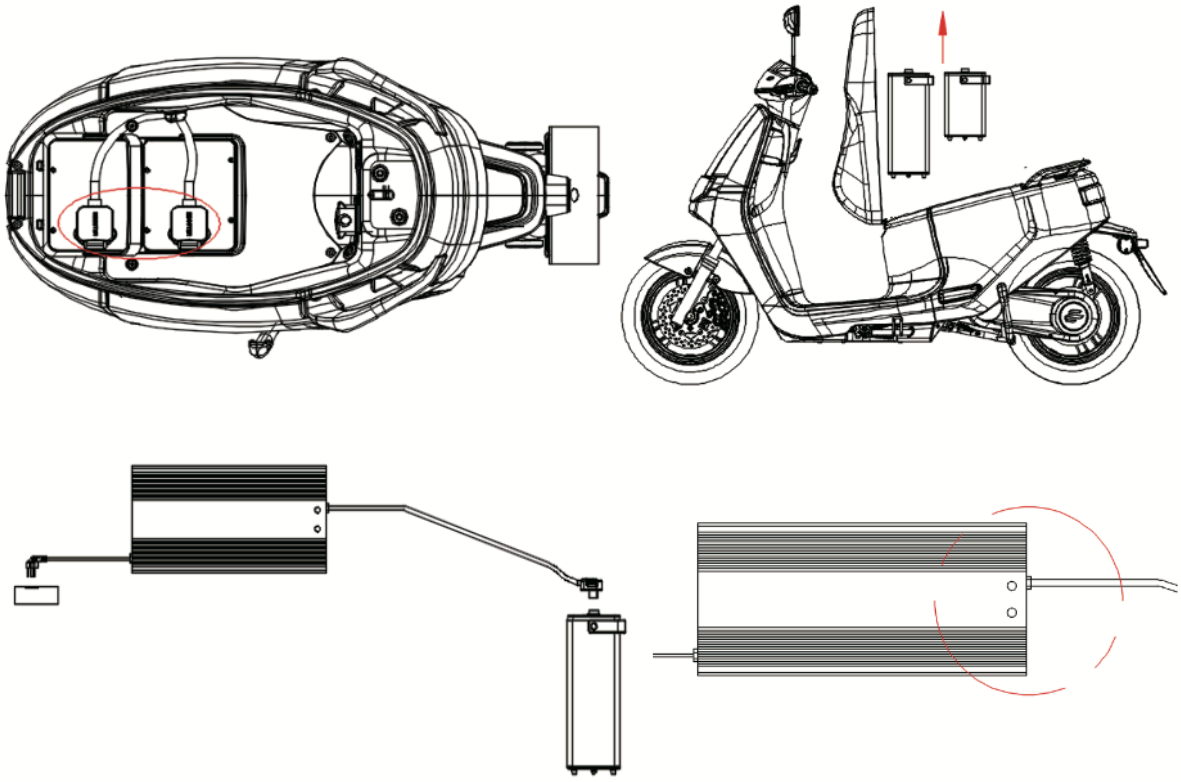

VAROVANIE

- **Vyhnite sa nabíjaniu batérie vo vlhkom alebo mokrom prostredí!**
- **Dodržujte bezpečné prevádzkové teploty pre nabíjanie batérie: 0 - 45 ° C, vybíjacia teplota -20 - 45 ° C.**
- **Ak batéria nebude používaná dlhšiu dobu, vyberte ju zo skútra a uložte na suché a vetrané miesto.**
- **UDRŽUJTE MIMO DOSAHU DETÍ!**
- **Je zakázané akokoľvek otvárať či modifikovať batérie a jej články.**
- **Pre nabíjanie používajte iba originálne dodávané nabíjačky**

PARARELNÉ ZAPOJENIE BATÉRIÍ

(Len pre modely E2R Dual)

1) Pri paralelnom pripojení dvoch batérií pripojte najprv zástrčku hlavnej batérie a potom pripojte zástrčku druhej batérie.
2) Pri pripájaní hlavnej batérie a druhej batérie, najskôr odpojte druhú batériu a potom hlavnú batériu.
3) Ak používate batérie iba samostatne, je nutné batériu vložiť do hlavnej priehradky a pripojiť zástrčku hlavnej batérie
4) NIKDY nepoužívajte druhú zástrčku batérie samostatne bez použitia hlavnej zástrčky.
5) Pri súčasnom používaní hlavnej a druhej batérie nabite obe batérie doplna a potom vložte do úložiska
6) Ak majú batérie rozdielne kapacity, BMS systém automaticky skontroluje a upraví stav nabíjania a vybíjania oboch batérií a spojí tak dokopy aj rozdiel kapacít. Ak chcete zabrániť tomu, aby sa systém BMS spúšťal a kontroloval stav príliš často, nabite batérie tak aby mali rovnakú kapacitu a napätie (odporúčaný rozdiel: nie viac ako 20%, rozdiel napätie batérie nie viac ako 4V) pre paralelné pripojenie, aby lepšie vyhovoval chodu batériového systému.

7) Pri samostatnom nabíjaní batérie 64V20Ah, použite na nabíjanie nabíjačku Ecooter. Pri paralelnom pripojení dvoch batérií v úložisku batérií môžete použiť nabíjačku Ecooter prostredníctvom otvoru pre priame nabíjanie skútra.

POZNÁMKA
1) Bez ohľadu na to, že pri použití pomalej nabíjačky Ecooter alebo rýchlej nabíjačky alebo rýchleho nabíjania s pomalým režimom na nabíjanie batérií E2, bude prospešné životnosti batérie.
2) Používanie rýchlej nabíjačky s rýchlym režimom v dôsledku rozdielu teploty prostredia povedie k nedostatočnej kapacite batérie (približne 1% až 3%), bez vplyvu na normálnu jazdu.
3) Pri paralelnom pripojení E2 pomocou dvoch batérií sa kvôli rozdielom v špecifikáciách batérií líšia rýchlosť spotrebovaní kapacity batérie; rozdiel kapacity batérií počas jazdy je normálny jav.

SKLADOVANIE, ÚDRŽBA A PREPRAVA BATÉRIE

- Pokiaľ je potrebné uloženie batérií na dlhšiu dobu (mimo sezónu), nabite články na 50% a uložte na suché a vetrané miesto. Batérie pravidelne dobíjajte (1x za mesiac)
- Doporučená teplota pre skladovanie: 20 °C až 35 °C, ideálne vlhkosť okolitého prostredia 65% RH.
- Pri skladovaní nabíjačky ju odpojte od batérie

• Pri nesprávnom skladovaní a nedodržaní nabíjacieho postupu môže byť batéria nenávratne zničená

MOBILNÁ APLIKÁCIA ECOOTER
(iba pre modely so smart výbavou)

Elektrické skútre ECOOTER sú vybavené funkciou bezdrôtovej komunikácie a vďaka tomu možno skúter ľahko prepojiť s múdrym mobilným telefónom.
Vďaka aplikácii možno obsluhovať vozidlo vzdialene a kontrolovať jeho funkcie a získavate tak celodenný prehľad o polohe skútra a v prípade krádeže ho možno ľahko vystopovať.

INŠTALÁCIA A PÁROVANIE APLIKÁCIE SO SKÚTROM

1) 1QR kód pre jednoduché stiahnutie aplikácie:

2) Po stiahnutí a nainštalovaní aplikácie sa zaregistrujte a vytvorte si konto podľa inštrukcií aplikácie samotnej
3) Na spárovanie skútra kliknite na:

MY ECOOTER → ECOOTER SCOOTER SELECTION → NEW SCOOTER INTERFACE → BINDING (PAIR) SCOOTER INTERFACE → SCANNING SN CODE (vložte alebo prepíšte sériové číslo)

4) Prostredie aplikácie:

• Vylepšite svoj osobný Ecooter účet a zadajte viac informácií v sekcii **USER'S PROFILE**

• Nastavte vlastnosti prístrojovej dosky a zvukov alebo zabezpečenie skútra podľa svojho vkusu

• Diagnostika skútra - keď je skúter zapnutý stlačením jedného tlačidla v aplikácii sa dozviete všetky informácie

• Viac stupňové zabezpečenie - pokiaľ je skúter ukradnutý, okamžite sa rozoznie alarm a aplikácia automaticky varuje majiteľa a monitoruje každý pohyb

• Užitočné informácie - aktuálny stav batérie, celková diagnostika, počet najazdených km a prejdená trasa na mape

• Diaľkové ovládanie vo vašom mobile - vzdialená možnosť zamknúť / odomknúť skúter cez aplikáciu

AKTUALIZÁCIA SOFTWARU

Ako užívateľ môžete kedykoľvek aktualizovať softvér vášho skútra. Vďaka unikátnemu prostrediu systému ECOOTER dodržujte nasledujúci postup:

A) Otvorte aplikáciu
B) Kliknite na MY ECOOTER
C) Kliknite na MY VEHICLE
D) Kliknite na MODEL SN CODE
E) Kliknite na CENTRAL CONTROL VERSION pre prístup do tejto ponuky
F) Tu možno zaktualizovať MCU a jednotku

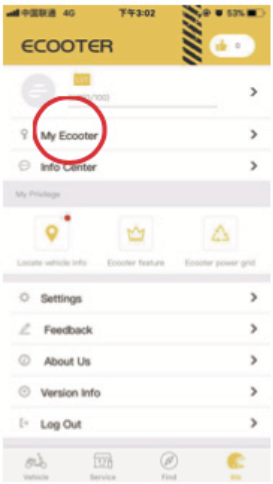

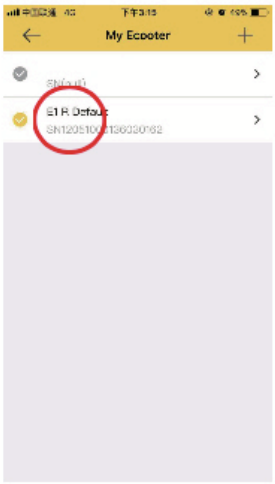

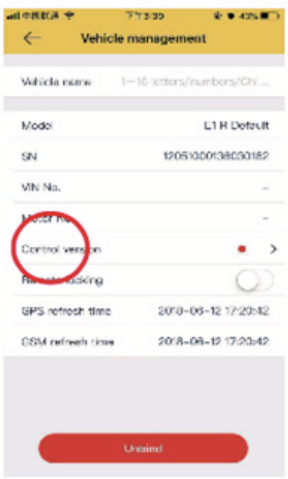

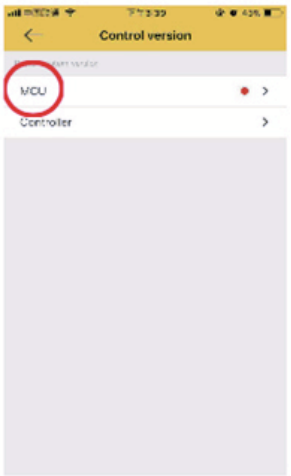

Každý ECOOTER ktorý je vyrobený má vždy aktuálnu verziu MCU, ale v priebehu naskladňovania a prepravy sa môže stať, že sa verzia zmení. Preto potom čo rozbalíte váš nový skúter sa vždy uistite o dostupných aktualizáciách MCU (ak sú dostupné, sú označené červenou bodkou), ďalej ak sú aktualizácie dostupné, zobrazí sa verzia aktuálnej verzie a tlačidlo UPDATE NOW, pokiaľ nie sú, tlačidlo zmizne.

UPOZORNENIE
Pri aktualizácii sa uistite, že váš telefón a Ecooter sú riadne nabité, batérie skútra je správne nainštalovaná, hlavný stojan vyklopený, zadné koleso nie je ničím zablokované a uistite sa, že pre aktualizáciu MCU a jednotky je skúter ZAPNUTÝ a štartovacie tlačidlo "E" je zapnuté (svieti)

Pri aktualizácii sa na displeji zobrazí jej priebeh v percentách (0 → 100%).

Po dokončení aktualizácie možno skúter ihneď používať alebo (podľa druhu aktualizácie) sa skúter sám reštartuje a vypne. Po automatickom vypnutí počkajte, pokiaľ displej úplne nezhasne a aj po jeho úplnom stmavení počkajte aspoň 10 sekúnd pred opätovným zapnutím skútra.

Po aktualizácii jednotky, pri opätovnom stlačení "E" tlačidla počkajte 10 sekúnd. Ak aktualizácia obsahovala dáta enkodéru a motor skútra môže chvíľu poskakovať vzad. Toto by nemalo trvať dlhšie ako 20 sekúnd. Potom je skúter opäť pripravený k normálnemu používaniu. Ak motor "neposkakoval", aktualizácia dátumu enkodéru neobsahovala a skúter môže byť ihneď používaný.

UPOZORNENIE
Pre bezpečnú a rýchlu aktualizáciu odporúčame mobilný telefón uviesť do režimu lietadlo a aktualizáciu vykonávať cez bezdrôtové internetové pripojenie WIFI. Prichádzajúce volania môžu proces aktualizácie prerušiť.

ÚDRŽBA SKÚTRA

Pravidelná údržba môže zlepšiť životnosť skútra a bezpečnosť jazdy. Odporúčame, aby ste sa starali o svoj skúter podľa nasledujúcich odporúčaní:

DENNÁ ÚDRŽBA A ČISTENIE
Na čistenie používajte čistú vodu a neutrálny čistiaci prostriedok a povrch skútra čistite mäkkou handričkou alebo špongiou; na čistenie nepoužívajte kovové kefy, brúsny papier atď., aby nedošlo k poškriabaniu povrchu. Po vyčistení utrite skúter mäkkou handričkou.
Pokiaľ je potrebné skúter uložiť na dlhšiu dobu (mimo sezónu) zaparkujte ho na suché a chladné miesto aby ste zabránili korózii kovových súčastí. Pri skladovaní batérie sa riaďte kapitolou o skladovaní batérie.

PRAVIDELNÁ ÚDRŽBA
• Prvú garančnú prehliadku je potrebné vykonať v odbornom autorizovanom servise po najazdení 500 km alebo jeden mesiac po dodaní nového skútra (podľa toho, čo nastane skôr).

• Odporúčame nechať skontrolovať skúter každých 3 000 km alebo každých šesť mesiacov (podľa toho, čo nastane skôr).

• Odporúča sa kontrolovať stav opotrebovania remeňa každých 10 000 km
• Pravidelná údržba a kontrola sa týka aj variátora, brzdových doštičiek, vidlice a tlmičov

TABUĽKA DOPORUČENÝCH ÚKONOV

Brzdy	Kontrola funkcie brzdového systému
Pneumatiky	Kontrola stavu a kondície pneumatík a ich vzorky
Náboje predného a zadného kolesa	Kontrola pevnosti a stavu náboja predného a zadného kolesa a očistenie ložiska, aby sa zabránilo jeho prasknutiu alebo zaseknutiu
Vahadlo / kyvná vidlica	Kontrola povolenie skrutiek kyvného ramena
Predné tlmiče	Kontrola povolenia hlavnej rúrky tlmiča
Zadné tlmiče	Kontrola povolenia hlavnej rúrky tlmiča, očistenie a namazanie pružín
Zapaľovanie a vôľa plynu	Kontrola správneho chodu spínacej skrinky a vôle plynu
Elektrický obvod	Kontrola konektorov a ich izolácie
Skrutky a matice	Kontrola dotiahnutie skrutiek a matíc

Batéria (akumulátor)	Kontrola kapacity batérie, jej nabíjanie a vybíjanie
Nabíjačka	Kontrola stavu nabíjacieho trafa, káblov a zástrčiek či nie sú poškodené a pracujú správne
Mazanie	Kontrola dostatočného mazania namáhaných častí
Remeň variátora	Kontrola opotrebovania remeňa a príp. jeho výmena
Čistenie	Očistenie povrchu vozidla
Brzdové doštičky	Kontrola opotrebenia brzdových doštičiek

ELEKTRICKÁ SCHÉMA

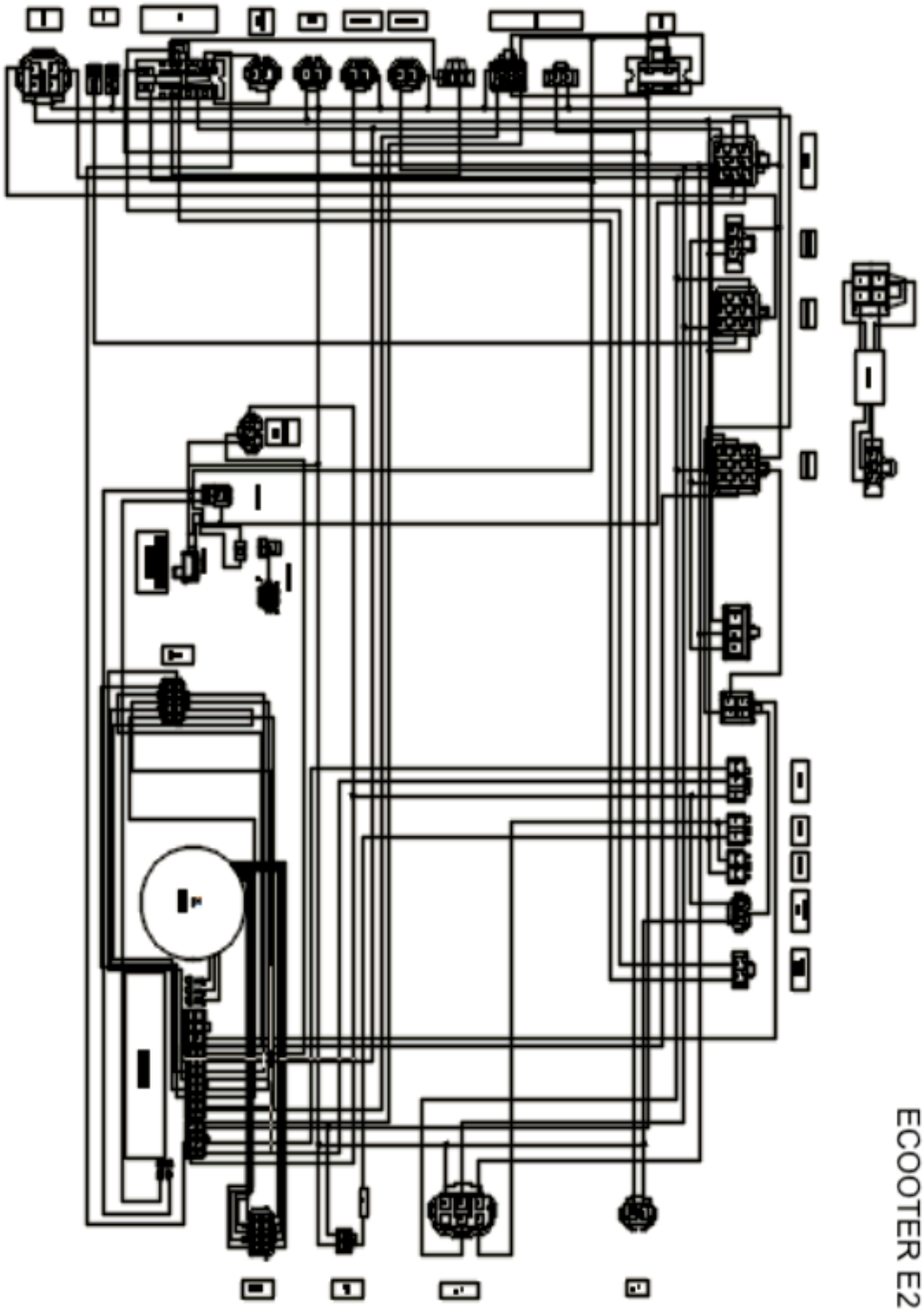

TABUĽKA CHYBOVÝCH KÓDOV

Kód	Význam kódu	Príčina	Riešenie
E001	Dočasný výpadok jednotky	Zablokované zadné koleso	Odblokovanie zadného kolesa
E002	Dočasný výpadok jednotky	Podpätie alebo prepätie	Batéria nie je dostatočne nabitá alebo je napätie príliš vysoké. Skontrolujte nabíjačku príp. kontaktujte predajcu
E003	Dočasný výpadok jednotky	Prepätie	Kontaktujte autorizovaného predajcu
E004	Dočasný výpadok jednotky	Prehriatie	Zaparkujte vozidlo na chladné miesto
E005	Zlyhanie jednotky	Porucha napájacej trubice, porucha napájanie pohonu	Kontaktujte autorizovaného predajcu
E006	Zlyhanie overenia jednotky	Použitie neoriginálnej jednotky, zlyhanie jednotky	Použite originálnu jednotku
E007	Zlyhanie motora	Chyba snímača, nedostatočná fáza	Kontaktujte autorizovaného predajcu
E008	Ochrana proti prebíjaniu	Ochrana proti prebíjaniu	Skontrolujte nabíjačku, či nie je poškodená a či sa model nabíjačky zhoduje s batériou / vozidlom. Kontaktujte autorizovaného predajcu
E009	Ochrana prepätia	Ochrana prepätia	Skontrolujte, či model batérie zodpovedá modelu vozidla. Kontaktujte autorizovaného predajcu.
E010	Nízka teplota zabraňuje nabitiu batérie	-	Umiestnite batériu mimo vonkajšie priestory aby sa dostala na teplotu vyššiu ako 3 ° C
E011	Varovanie pred vybitím batérie	Batéria bude čoskoro vybitá, BMS prepne batériu do režimu ochrany nadmerného vybíjania	Nabite batériu
E012	Ochrana prepätia pri nabíjaní	Prúd v batérii dosiahol hodnoty ochrany a BMS prepne batériu do režimu prebíjania batérie	Skontrolujte či sa model batérie zhoduje s modelom vozidla alebo kontaktujte autorizovaného predajcu.
E013	Varovanie prehriatiu batérie	Prúd v batérii dosiahol hodnoty teplotnej ochrany, BMS prepne batériu do režimu teplotnej ochrany	Vyberte batériu a umiestnite na chladné miesto aby sa schladili. Ak je teplota batérie nižšia ako 60 ° C môže byť znovu použitá
E014	Nemožno nabiť / vybiť batériu kvôli nízkej teplote	Teplota batériových článkov je nižšia ako -20 ° C	Vyberte batériu a uložte ju na teplé miesto aby jej prevádzková teplota bola nad -15 ° C.
E015	Nemožno pridať plyn	Otáčaním riadidiel nemožno pridať plyn	Kontaktujte autorizovaného predajcu
E016	Chyba komunikácie jednotky	Jednotka nemá odozvu	Kontaktujte autorizovaného predajcu
E017	Chyba komunikácie jednotky	Batéria nemá odozvu alebo chybnú odozvu	Skontrolujte správne zapojenie batérie. Kontaktujte autorizovaného predajcu

E018	Chyba komunikácie jednotky	Hlavná chyba, chyba hlavnej kabeláže	Kontaktujte autorizovaného predajcu
E019	Chyba komunikácie jednotky	Nemožno rozoznať kartu SIM	Kontaktujte autorizovaného predajcu
E020	Chyba komunikácie jednotky	Chyba komunikácie modulu	Kontaktujte autorizovaného predajcu
E021	Chyba komunikácie jednotky	Zlyhanie modulu GPS	Kontaktujte autorizovaného predajcu
E022	Chyba komunikácie jednotky	Skrat antény GPS	Kontaktujte autorizovaného predajcu
E023	Chyba komunikácie jednotky	Otvorený obvod GPS	Kontaktujte autorizovaného predajcu
E024	Chyba komunikácie jednotky	Sériové číslo nie je vyplnené / spárované	Sériové číslo nie je vyplnené
E026	Chyba komunikácie jednotky a svetiel	Skrat alebo poškodenie zariadenia	Kontaktujte autorizovaného predajcu
E027	Vzdialené zamknutie	Skúter je zablokovaný v režime "krádeže"	Kontaktujte autorizovaného predajcu
E028	Zlyhanie bŕzd	-	Kontaktujte autorizovaného predajcu
E029	Nízky tlak v pneumatikách	-	Kontaktujte autorizovaného predajcu

TECHNICKÉ INFORMÁCIE

	E2R	E2R DUAL
Motor:	Hliníkový bezkartáčový stejnosměrný motor E1	Hliníkový bezkartáčový stejnosměrný motor E1
Výkon:	4 kW	4 kW
Max kroutící moment:	165 Nm	165 Nm
Specifikace baterie:	64V 40Ah Li-ion Battery Samsung	64V 40Ah + 64V 20Ah Li-ion Battery Samsung
Typ baterie:	Samsung 18650 Lithium Ion	Samsung 18650 Lithium Ion
Životnost řemenu:	až 20.000 km	až 20.000 km
BMS:	Ecooter BMS (battery management system)	Ecooter BMS (battery management system)
Dojezdová vzdálenost:	až 120 km (při průměrné rychlosti 30 km/h)*	až 200 km (při průměrné rychlosti 35 km/h)*
Doba nabíjení:	64V 40Ah: cca 6 h	64V 40Ah: cca 6 h, 64V 20 Ah: cca 3 h
Nabíječka:	220 V EU standard (6,5A)	220 V EU standard (6,5A)
Stojan:	Boční a centrální	Boční a centrální
Odpružení:	Přední dvojitý hydraulický tlumič, zadní centrál	Přední dvojitý hydraulický tlumič, zadní centrál
Brzda přední:	Kotouč 220 mm	Kotouč 220 mm
Brzda zadní:	Kotouč 210 mm	Kotouč 210 mm
Pneumatiky:	100 / 80 - 12"	100 / 80 - 12"
Délka:	1840 mm	1840 mm
Šířka:	700 mm	700 mm
Výška:	1110 mm	1110 mm
Rozvor:	1300 mm	1300 mm
Délka sedla:	735 mm	735 mm
Výška sedla:	740 mm	740 mm
Hmotnost:	92 kg (vč.baterie)	102 kg (vč.2 baterií)
Režimy jízdy:	ECO, SPORT	ECO, SPORT
Připojení:	USB, Bluetooth, GPRS, Wifi	USB, Bluetooth, GPRS, Wifi
Aplikace:	Apple IOS, Android	Apple IOS, Android
Alarm:	Ano	Ano
Zámek baterie:	Ano	Ano
Bezklíčkový přístup:	Ano	Ano
LED technologie:	Ano, přední i zadní světlo	Ano, přední i zadní světlo
Adaptabilní displej:	Ano	Ano
Nosič:	Ano, volitelně	Ano, volitelně

DIAGNOSTIKA A RIEŠENIE PROBLÉMOV

1) PROBLÉMY S PRIPOJENÍM BLUETOOTH
- Odpojte predchádzajúce pripojenie k aplikácii Ecooter a znova nadviažte pripojenie
- Reštartujte mobilný telefón
- Vypnite Bluetooth, zapnite skúter, zaklopte a vyklopte postranný stojan 4x za sebou aby ste reštartovali jednotku systému.
- Potom čo sa na displeji objaví aktuálny presný čas, zapnite Bluetooth a pripojte Ecooter
- Odinštalujte aplikáciu a stiahnite najnovšiu verziu

2) SKÚTER NEJDE
- Uistite sa, že je ako hlavný tak i postranný stojan zaklopený
- Ak sú svetlá denného svietenia vypnuté, znamená to, že batéria má nadmernú kapacitu
- Ak sa kolesá netočia a žiadne tlačidlo nefunguje, skúter je vzdialene zablokovaný
- Ak stále svieti brzdové svetlo, značí to poškodenie brzdového systému

3) CHYBA KOMUNIKÁCIE S BATÉRIOU
- Ak batéria nemá výstupné napätie (zvyčajne 52V) znamená to že batéria nemôže pracovať správne
- Skontrolujte či je batéria pod prúdom
- Ak skúter nezobrazuje kapacitu batérie, je poškodená dôležitá súčasť vozidla (základná doska batérie, kabeláž komunikácie, ECU) - vyhľadajte autorizovaný servis

4) SKÚTER SA NEDÁ ODOMKNÚŤ ANI PO PRIJATÍ SMS
- Zaparkujte skúter na miesto kde je dobrý mobilný signál
- Uistite sa, že vaša tarifa nie je prečerpaná a môžete prijímať správy

5) MOBILNÝ TELEFÓN NEPRIJÍMA KONFIRMAČNÉ SMS
- Uistite sa, že na SIM karte je dostatok miesta pre prijímanie správ
- Položte telefón na miesto, kde je silný signál
- Limit overovacích správ bol prekročený (100 správ / deň) - obráťte sa na podporu

6) TLAČIDLO "E" NEFUNGUJE
- Uistite sa, že skúter nie je zablokovaný vzdialene (diaľkovým ovládačom alebo aplikáciou)
- Uistite sa, že konektor tlačidla je pevne pripojený a nie je povolený

7) TELEFÓN / SIM KARTA NEMÁ SIGNÁL
- Položte telefón na miesto, kde je silný signál a reštartujte skúter
- Uistite sa, že tarifa nie je prekročená a možno prijímať SMS správy
- Vyberte SIM kartu a znova ju vložte do telefónu
- Uistite sa, že telefón ani SIM karta nie sú poškodené
- Uistite sa, že skúter nie je poškodený

8) ŽIADNY SIGNÁL GPS
- Zapnite skúter a počkajte 2 minúty a v aplikácii kliknite na váš skúter. Skontrolujte oneskorenie GSM a GPS. Ak je oneskorenie GPS a aktuálneho času viac ako 10 minút, znamená to že GPS signál sa neaktualizuje (VIZ. BOD 7 - SIM KARTA NEMÁ SIGNÁL)
- Zaparkujte skúter na otvorené priestranstvo
- Prejdite vzdialenosť 1-3 km aby GPS zaznamenala váš pohyb
- Uistite sa že GPS jednotka nie je poškodená

PROBLÉMY	PRÍČINA	RIEŠENIE
Skúter nejde, "E" tlačidlo nereaguje	a) Batéria nie je riadne pripojená b) vyhorená poistka	a) Uistite sa, že je batéria správne pripojená b) Vymeňte poistku
Po zapnutí skútra a pridanie plynu motor nereaguje	a) Nízka hladina batérie b) Bočný stojan nie je zaklopený c) Parkovacie tlačidlo nie je vypnuté d) Zaseknutá brzdová páka e) Riadidlá nefungujú f) Povolená kabeláž jednotky g) Zlyhanie jednotky	a) Nabite batériu b) Zaklopte bočný stojan c) Vypnite tlačidlo parkovanie d) Vráťte brzdovú páku späť e) Vymeňte riadidlá f) Riadne pripojte kabeláž jednotky g) Vymeňte jednotku
Rýchlosť pri jazde je nízka alebo dojazdová vzdialenosť príliš krátka	a) Nízka hladina batérie b) Nízky tlak v pneumatikách c) Preťaženie vozidla d) Poškodené brzdové doštičky e) Životnosti batérie klesá alebo sa prirodzene opotrebováva	a) Nabite batériu b) Nahustite pneumatiky c) Dodržujte maximálne povolené zaťaženie d) Vymeňte brzdové doštičky e) Vymeňte batériu
Batériu nemožno nabiť	a) Zlé pripojenie batérie b) Nesprávny typ nabíjačky c) Životnosti batérie klesá alebo sa prirodzene opotrebováva	a) Skontrolujte riadne pripojenie batérie / nabíjačky a nabite b) Používajte iba originálnu nabíjačku c) Vymeňte batériu
Displej nezobrazuje dáta	a) Batéria je vybitá b) Prevodník DC prúdu nefunguje c) Zlyhanie displeja	a) Skontrolujte riadne zapojenie batérie b) Vymeňte prevodník DC prúdu c) Vymeňte chybný kus
USB zariadenie sa nedá nabiť	a) Zástrčka nie je správne pripojená b) USB kábel nespĺňa certifikáciu telefónu c) USB zásuvka je poškodená	a) Skontrolujte správne pripojenie b) Používajte iba certifikované káble c) Vymeňte chybný kus

2019

Zmena údajov vyhradená
JOURNEYMAN CZ s.r.o.